HEATSCOPE® STAND

ambient heating | made in Germany

PL

ORYGINALNA INSTRUKCJA MONTAŻU

Statyw STAND do promienników HEATSCOPE® PURE, NEXT i PURE+ + SMARTBOX

EN

ORIGINAL INSTALLATION MANUAL

Mobile STAND for HEATSCOPE® PURE, NEXT and PURE+ heaters + SMARTBOX

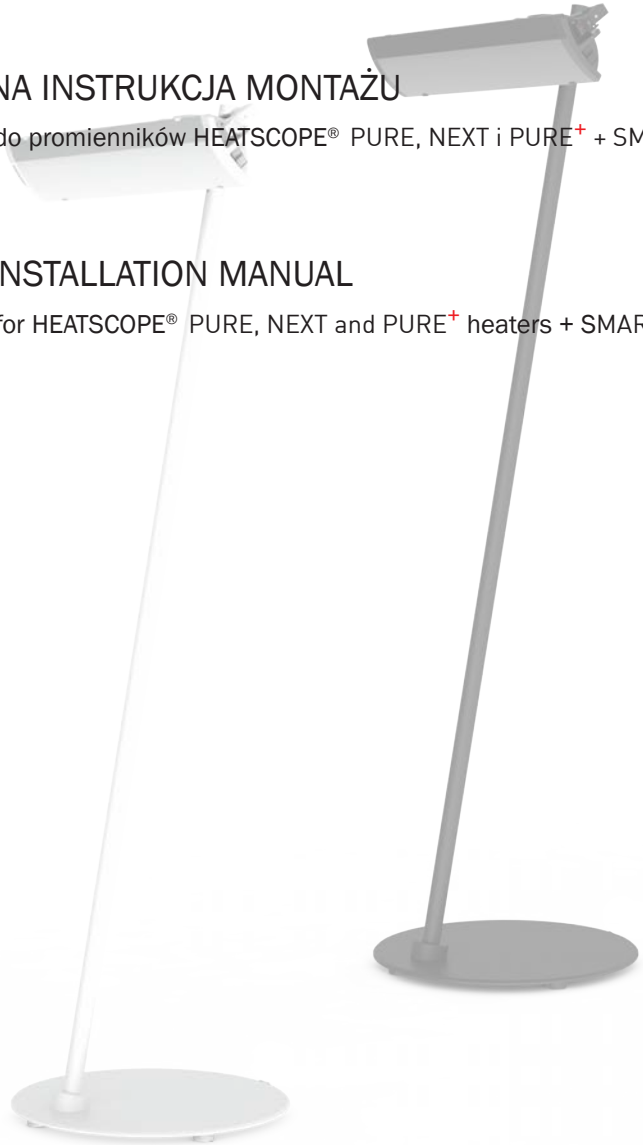

RoHS COMPLIANT

developed ⊕ designed in Germany

CE

DER GRÜNE PUNKT

WEEE Reg.-Nr. DE45650441

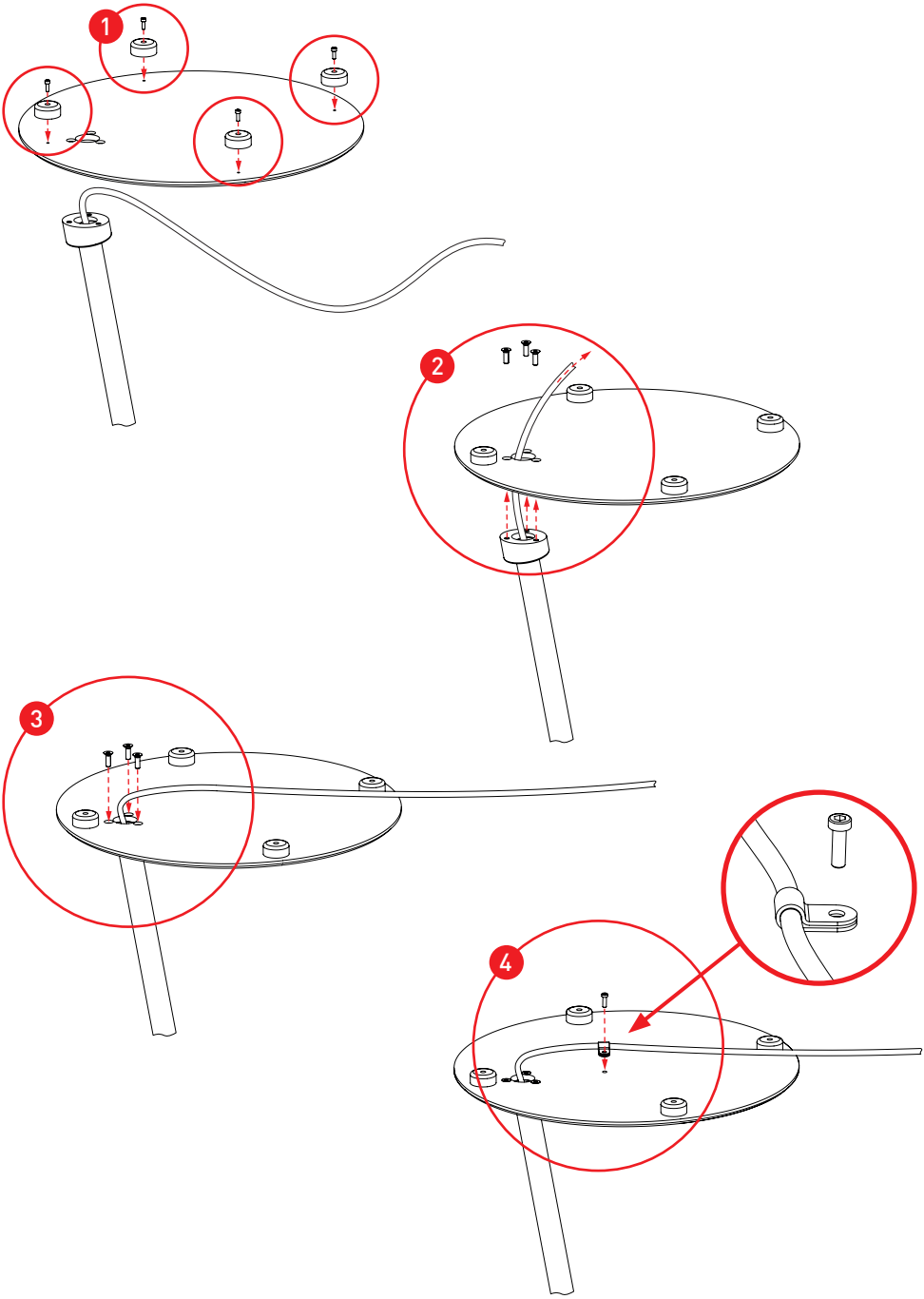
1
2
3
4

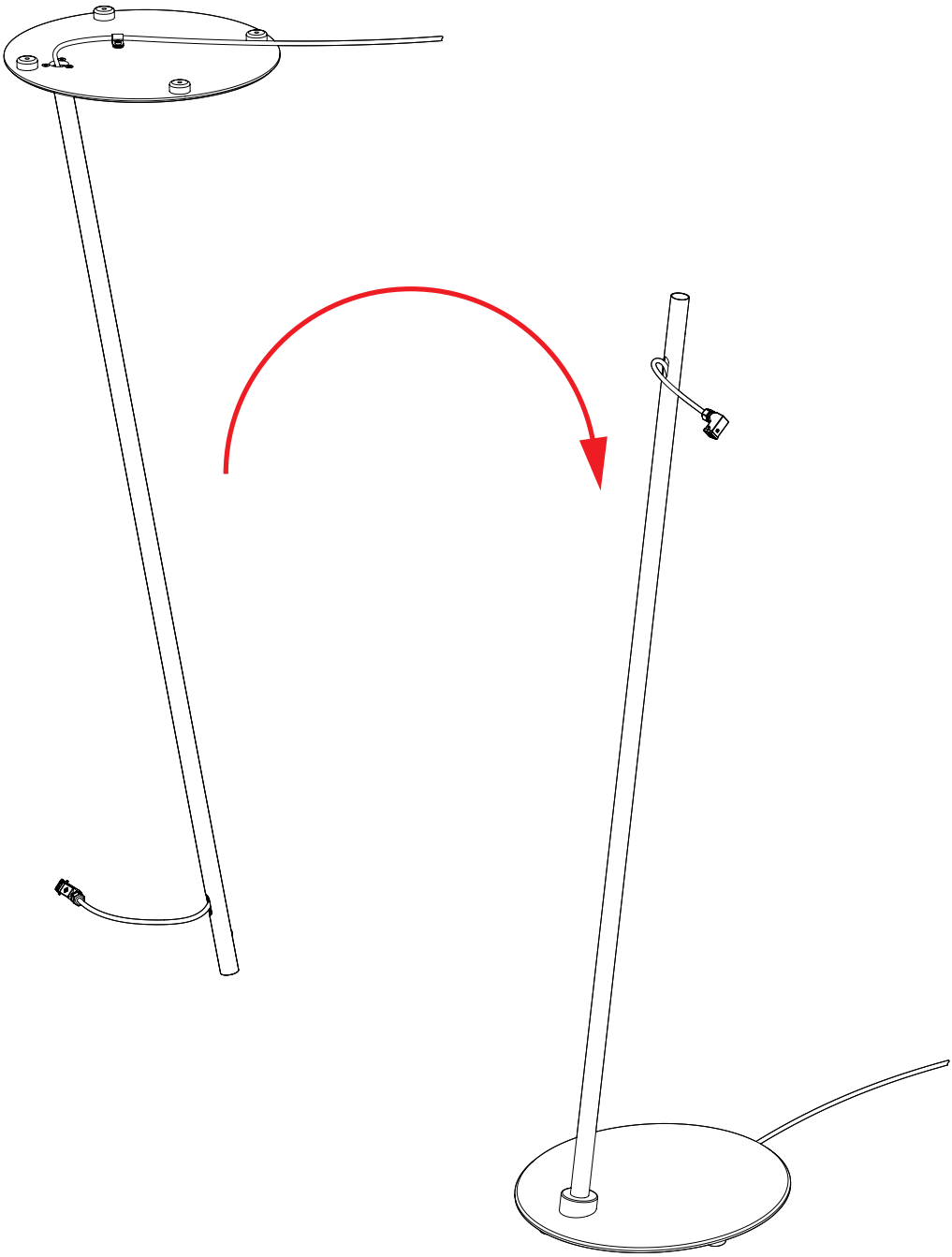

PL Zmiana 4-żyłowego kabla na 3-żyłowe podłączenie do Smartbox

EN Changing the 4-wired cable to a 3-wired connection into the Smartbox

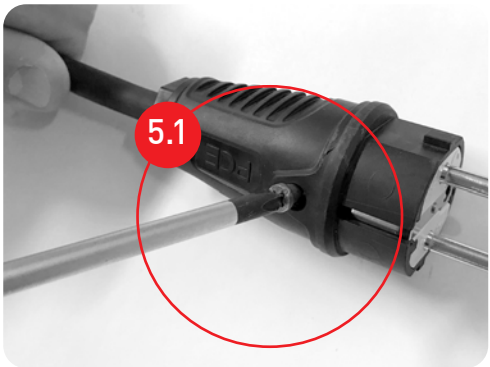

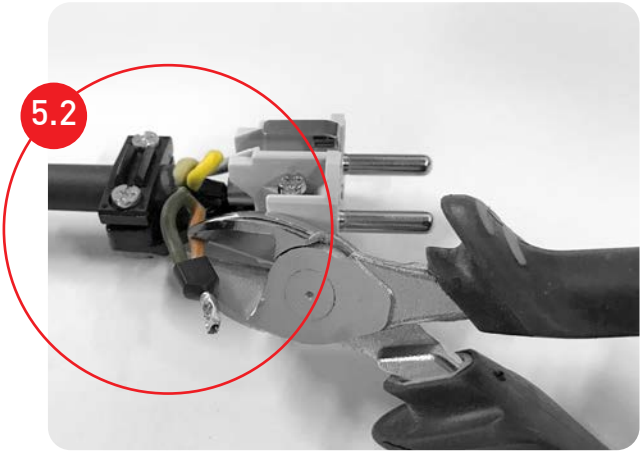

PL Otworzyć wtyczkę i przeciąć przewód brązowy

EN Open the plug and deactivate the brown cable

PL Otworzyć wtyczkę ILME, odłączyć i obciąć przewód brązowy

EN Remove the ILME-Plug, deactivate brown cable

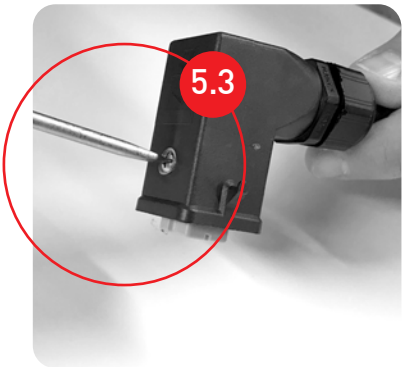

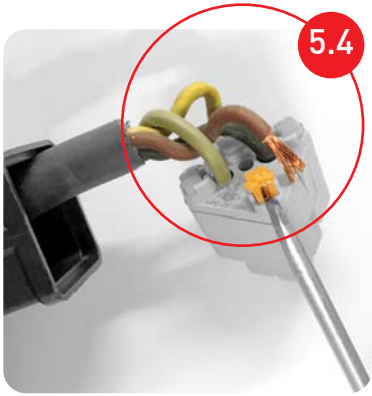

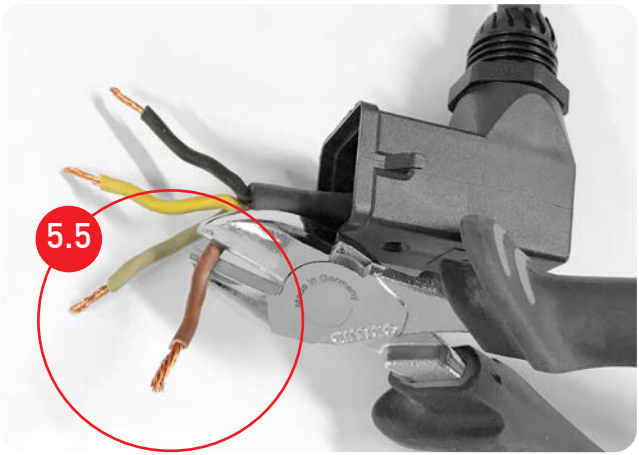

PL Podłączenie do Smartbox patrz Instrukcja Smartbox PURE/NEXT/PURE+ strona 6/7

EN Connection into Smartbox see Manual Smartbox PURE/NEXT/PURE+ page 6/7

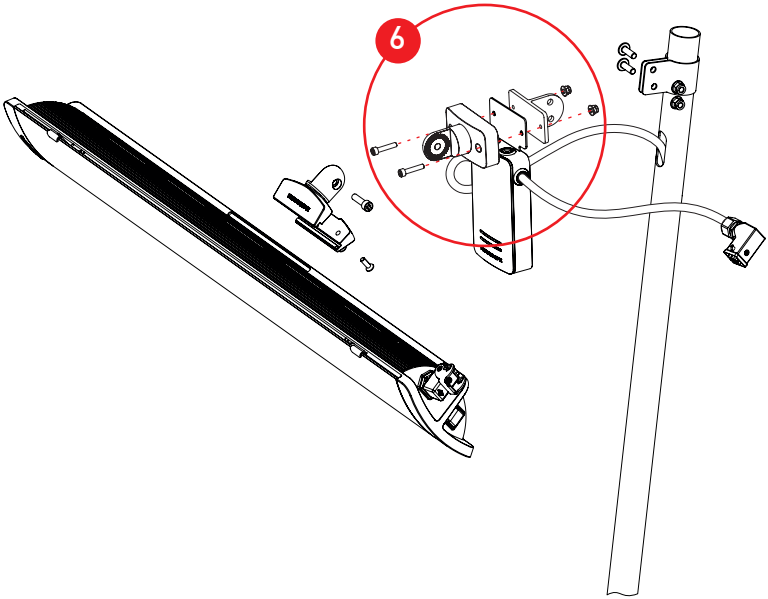
6

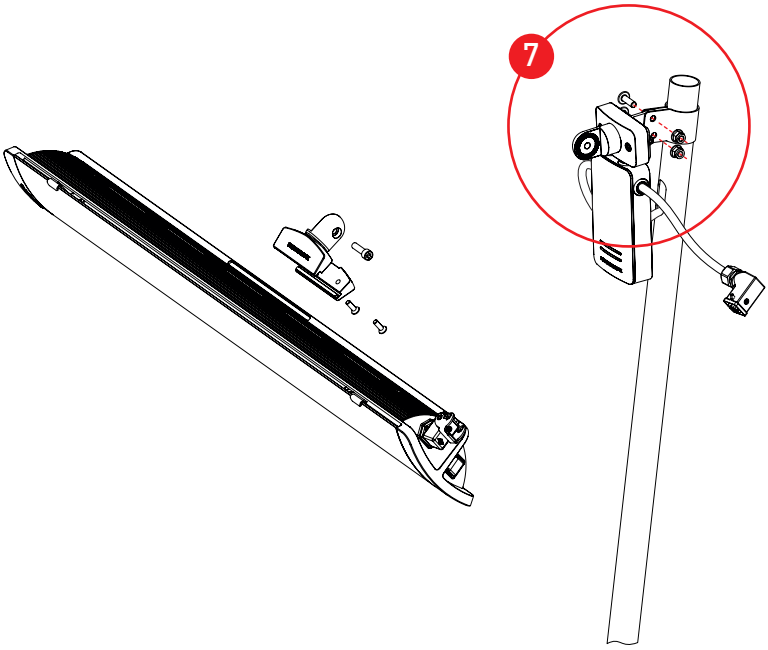
7

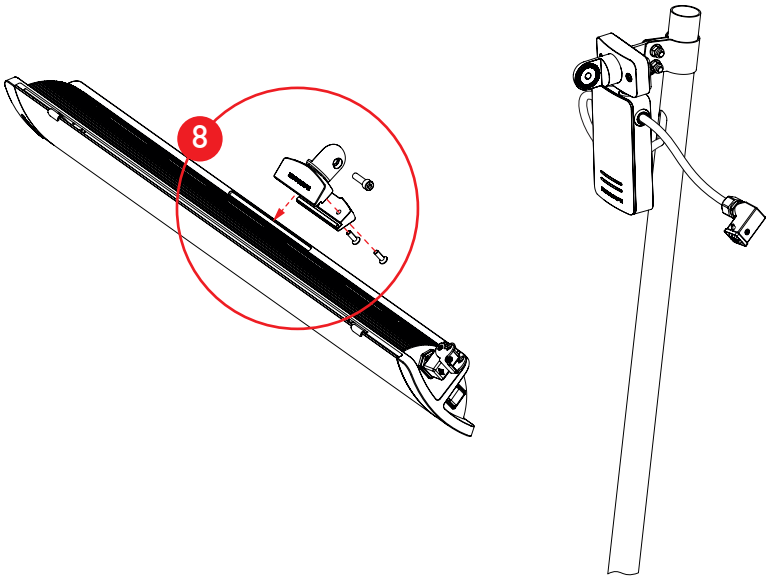
8

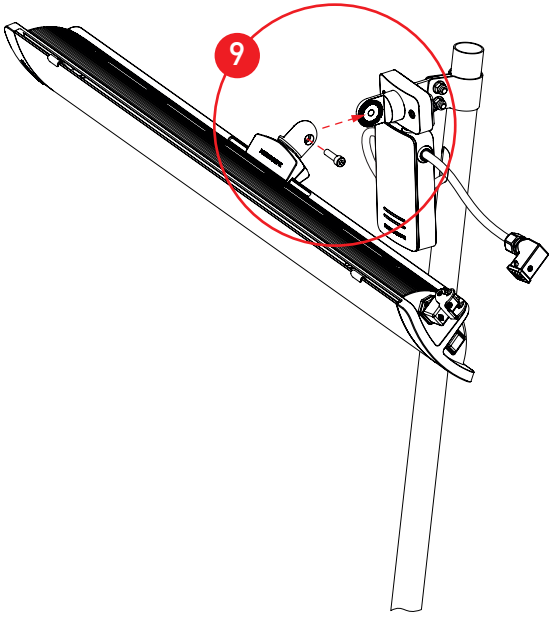
9

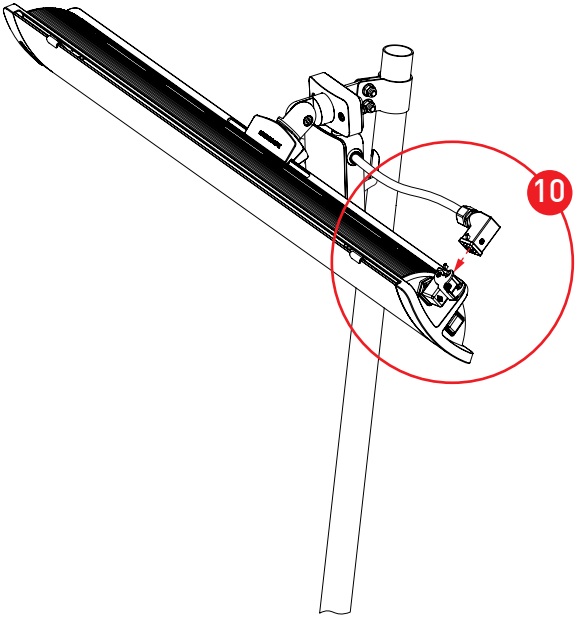
10

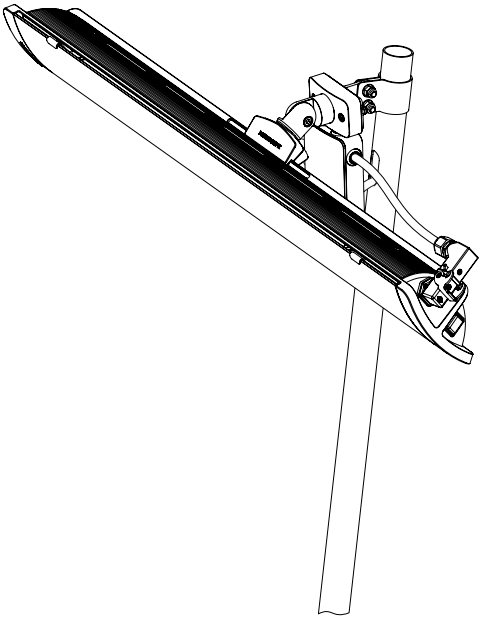

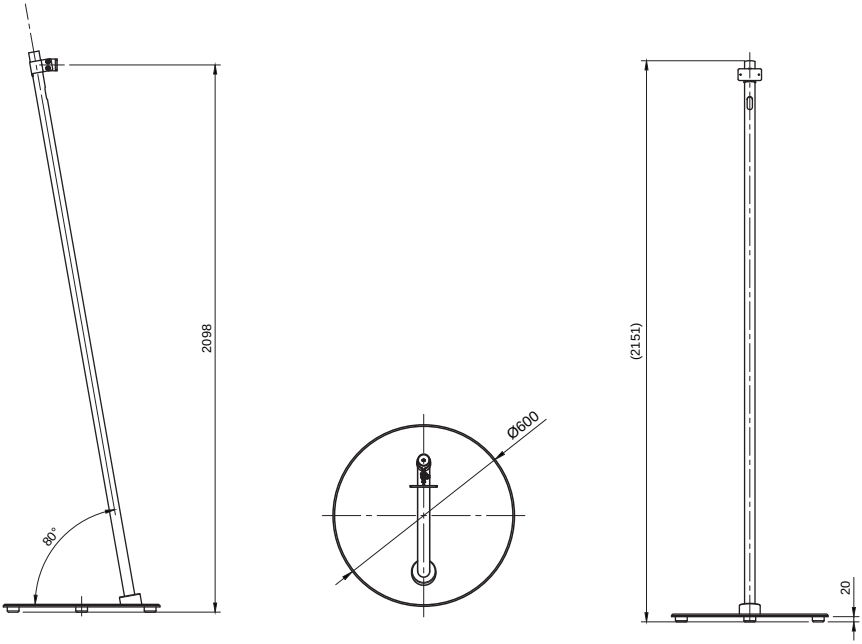

PL Statyw HEATSCOPE® STAND wraz z promiennikiem podczerwieni mogą być instalowane i uruchamiane wyłącznie przez odpowiednio wykwalifikowanych elektryków.

EN HEATSCOPE® STAND plus infrared heaters must be installed and executed only by an authorized expert / professional electrician.

CONTACT PARTNERS IN YOUR AREA

Licensed MANUFACTURER
BF Consulting GmbH
Sudetenstr. 92
D-82538 Geretsried
+49 8171 2464500
info@bf-consult.de
www.bf-consult.de

GERMANY (Elektrofach-/-großhandel)
ELECTRICAL SUPPLY COMPANIES
ELKA Hugo Krischke GmbH
Wettersteinstr. 12
D-82024 Taufkirchen
Tel.: +49 89 3090409-0
Fax: +49 89 3090409-50
info@elka-krischke.de
www.elka-krischke.de

GERMANY
ALL OTHER COMPANIES/CUSTOMERS
MOONICH GmbH
Kramergasse 32
D-82054 Sauerlach-Lochhofen
Tel.: +49 8104 647090
Fax: +49 8104 647099
heatscope@moonich.de
www.moonich.de

BeNeLux
Belgium, The Netherlands, Luxembourg
MOONICH GmbH
Kramergasse 32
D-82054 Sauerlach-Lochhofen
Tel.: +49 8104 647090
Fax: +49 8104 647099
heatscope@moonich.de
www.moonich.de

THE NORTHERN COUNTRIES
Denmark, Sweden, Norway, Finland, Iceland
MOONICH GmbH
Kramergasse 32
D-82054 Sauerlach-Lochhofen
Tel.: +49 8104 647090
Fax: +49 8104 647099
heatscope@moonich.de
www.moonich.de

USA, CANADA, NORTH AMERICA
MAD Design USA
5875 Green Valley Circle, Suite 100
Culver City, CA 90230 USA
Tel.: + 1 (888) 590.3335
info@mad-usa.com
www.mad-usa.com

FRANCE
SARL HEATSCOPE FRANCE
ZI Les gresses
26290 Donzère FRANCE
Tel.: +33 9 64 12 50 95
Fax: +33 4 75 52 92 89
contact@heatscopefrance.fr

UK & Ireland
MAD Design UK Ltd
3rd Floor, 5 Lloyds Avenue
London EC3N 3AE UK
Tel.: +44 0333 444 0623
info@mad-uk.com
www.mad-uk.com

ITALY
IMCLA srl
Via Roma 52/F
IT-35030 Cinto Euganeo (PD)
Tel.: +39 0429 700300
Fax: +39 0429 784513
info@ecoenergie.biz
www.ecoenergie.biz

SPAIN, PORTUGAL, ANDORRA
HEATSCOPE IBERICA
Pza. Pare Miquel d'Esplugues, 5
ES-08950 Barcelona, Spain
Tel: +34 93 7490817
aj@heatscopeiberica.es
www.heatscopeiberica.es

POLAND
Technomac Sp. z o.o.
Ul. Spadowa 3
04-669 Warszawa
Tel.: +48 602 137 157
biuro@heatscope.pl
www.heatscope.pl

CZECH REPUBLIC
Ridici systémy, s.r.o.
Jablonecká 648/8
CZ-46001 Liberec I – Staré Město
Tel.: +420 485 130303
Fax: +420 485 130209
info@heatscope.cz
www.heatscope.cz

SLOVAKIA
KA-BE s.r.o.
Hrièovská 205
SK-01001 Žilina
Tel.: +421 41 7002121
Fax: +421 41 7233446
kabe@kabe.sk
www.kabe.sk

TURKEY
Uluslararasi Girisim Grubu
Adnan Saygun Cad. Lale Sok. 5/1
TR-34340 Ulus - Istanbul
Tel.: +90 212 2877760
info@uggrubu.com.tr
www.uggrubu.com.tr

GREECE
Archiflame
30 El. Venizelou St.
GR-172 35 Daphne / Athens
Tel.: +30 210 9716521
Fax: +30 210 9716521
info@archiflame.gr
www.archiflame.gr

MEXICO
Patio Exterior
Campos Elíseos 247 Piso 3
Col. Polanco V Sección
Alcaldía Miguel Hidalgo
11560 CDMX - Mexico City
Tel.: +52 55 5257 3131
ventas@patioexterior.com.mx
www.patioexterior.com.mx

AUSTRALIA / NEW ZEALAND
MAD Design Australia Pty Ltd
Showrooms 3 & 4, 40-42 O'Riordan St
Alexandria NSW 2015, Australia
Tel.: +61 2 9997 3050
info@mad-australia.com
mad-australia.com

PERU, SOUTH AMERICA
Delicaat – Francisco Gimeno Aleman
Calle Francia 353 Dpto. 402
Miraflores / Lima, Peru
Tel.: +51 1 5052164
paco@delicaat.com.pe
www.delicaat.com.pe

© BF Consulting GmbH 2022 • Zastrzegamy sobie prawo do wprowadzania modyfikacji technicznych i udoskonaleń, a także do błędów w składzie i druku. Wersja: 07/2022 • Subject to technical changes, printing and typesetting errors. Version: 07/2022