HEATSCOPE® **VISION + SPOT**

ambient heating | made in Germany

ORYGINALNA INSTRUKCJA MONTAŻU i OBSŁUGI

PL

Elektryczny promiennik ciepła do pomieszczeń
i powierzchni zewnętrznych

ORIGINAL INSTALLATION AND INSTRUCTION MANUAL

EN

Electric ambient carbon radiant heater
for indoor and outdoor areas

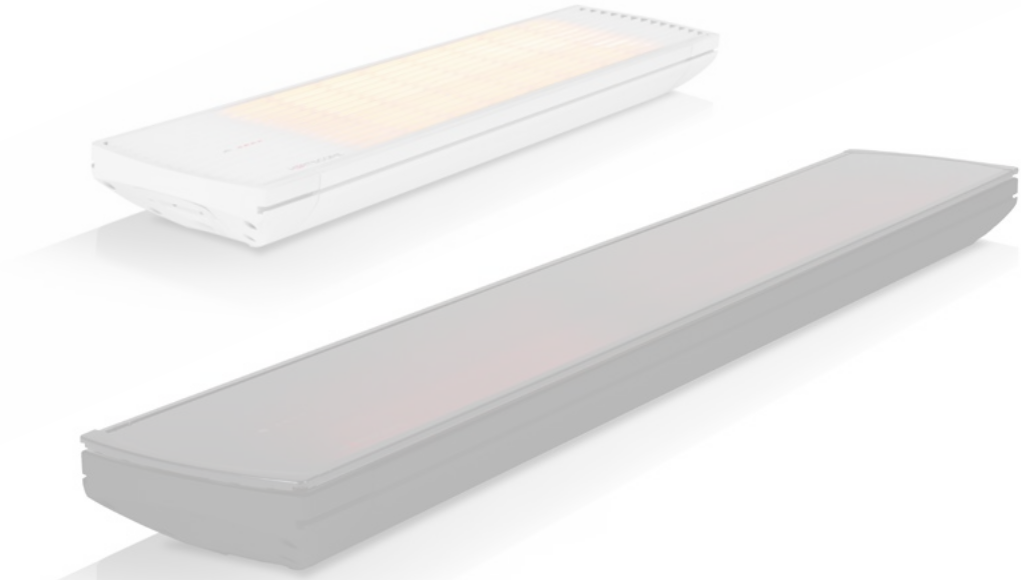

RoHS COMPLIANT 2002/95/EC

CB SCHEME

IEC IECEE

CE

IP44 VISION IP24 SPOT

Made in Germany

WEEE-Reg.-Nr. DE45650441

PL

WSKAZÓWKI BEZPIECZEŃSTWA

Promienniki ciepła HEATSCOPE® mogą być instalowane i uruchamiane wyłącznie przez odpowiednio wykwalifikowanych elektryków.

Należy bezwarunkowo przestrzegać lokalnych przepisów budowlanych i przeciwpożarowych.

OSTRZEŻENIE: Urządzenie nie jest wyposażone w moduł służący do regulacji temperatury w pomieszczeniu. Urządzenia grzewczego nie wolno używać w małych pomieszczeniach, w których przebywają osoby, które nie mogą ich samodzielnie opuścić, chyba że zapewniony zostanie stały nadzór.

Podczas korzystania z urządzenia należy zachować ostrożność. Dzieci w wieku poniżej 3 lat należy trzymać z dala od urządzenia, chyba że są pod stałym nadzorem. Dzieci w wieku od 3 do 8 lat nie mogą wkładać wtyczki urządzenia do kontaktu, regulować urządzenia, czyścić go ani przeprowadzać zabiegów konserwacyjnych.
Uwaga: Niektóre części urządzenia mogą się nagrzewać do bardzo wysokiej temperatury i powodować oparzenia. Jeżeli w pomieszczeniu, w którym znajduje się urządzenie, przebywają dzieci lub osoby wymagające opieki, konieczne jest zachowanie szczególnej ostrożności.

Dzieci w wieku od 3 do 8 lat mogą włączać lub wyłączać urządzenie wyłącznie wtedy, gdy są pod nadzorem lub zostały poinstruowane o bezpiecznym korzystaniu z urządzenia i zrozumiały wynikające z tego zagrożenia – pod warunkiem, że urządzenie zainstalowano w miejscu umożliwiającym jego zwykłą eksploatację.

Urządzenie może być używane przez dzieci w wieku powyżej 8 lat, osoby o ograniczonych zdolnościach fizycznych, sensorycznych lub umysłowych bądź osoby nieposiadające odpowiedniego doświadczenia lub wiedzy, jeżeli są one pod nadzorem lub zostały poinstruowane o bezpiecznym korzystaniu z urządzenia i rozumieją wynikające z tego zagrożenia. Dzieci nie mogą bez nadzoru czyścić ani dokonywać konserwacji urządzenia.

Urządzenie nie może pracować bez nadzoru. Należy dopilnować, aby dzieci nie bawiły się urządzeniem, przypadkowo go nie włączyły ani nie zmieniły jego ustawień.

1. Prosimy sprawdzić, czy Państwa promiennik ciepła HEATSCOPE® oraz jego akcesoria są kompletne i czy nie są uszkodzone. W przypadku urządzeń z serii Vision należy zwracać szczególną uwagę na listwy mocujące panel przedni z tworzywa szklano-ceramicznego. Przed instalacją należy je koniecznie lekko docisnąć, aż do zatrzaśnięcia.

Jeżeli obudowa lub odbłyśnik są zdeformowane bądź uszkodzone lub jeżeli element grzewczy jest złamany, urządzenia HEATSCOPE® nie należy uruchamiać. W takim przypadku należy się skontaktować ze sprzedawcą lub producentem.

Kabel zasilający nie może być zmiażdżony ani uszkodzony.

Jeżeli urządzenie lub jego akcesoria są wadliwe, zarysowane, nadłamane lub posiadają inne uszkodzenia, nie wolno ich używać i należy poddać je naprawie. W tym celu konieczne jest profesjonalne odłączenie promiennika ciepła od sieci elektrycznej/źródła zasilania, a następnie odesłanie go do producenta lub jego utylizacja. Takie urządzenie należy odpowiednio oznaczyć, aby zapobiec jego ponownemu użyciu.

2. Należy stosować wyłącznie akcesoria dostarczone wraz z urządzeniem bądź oryginalne akcesoria zatwierdzone przez producenta. Wymiana kabla zasilającego lub innych komponentów promiennika ciepła HEATSCOPE® może zostać dokonana wyłącznie przez serwis lub fachowca upoważnionego przez producenta.

Kabel zasilający musi zostać doprowadzony do standardowej wodoszczelej puszki elektroinstalacyjnej o stopniu ochrony IP65, spełniającej normy IEC lub UL/CSA (puszka nie wchodzi w skład zestawu).

3. Urządzenie HEATSCOPE® jest zabezpieczone przed bryzgami wody i posiada stopień ochrony IP44 (model VISION) lub IP24 (model SPOT). Promiennik wymaga zastosowania wystarczającego zabezpieczenia przed bezpośrednim wpływem warunków atmosferycznych, działających od góry (deszcz, krople wody, ciała obce itp.); z tego powodu promienniki HEATSCOPE® należy zawsze instalować pod dachem, gzymsem itp. lub wyposażać w opcjonalnie dostępną osłonę.

4. Po podłączeniu do źródła zasilania i włączeniu go za pomocą wyłącznika lub innego przyrządu służącego do jego obsługi urządzenie potrzebuje maksymalnie 15-30 sekund, aby osiągnąć temperaturę eksploatacyjną.

5. UWAGA: Niebezpieczeństwo oparzenia! Panel frontowy (ok. 300°C) lub ochronna kratka lamelowa (ok. 400°C) promiennika ciepła są bardzo gorące.

Panelu frontowego promiennika nie należy ani częściowo, ani w całości zakrywać. Nie należy dotykać jakiejkolwiek części promiennika HEATSCOPE® w trakcie jego użytkowania oraz przez 30 minut po jego wyłączeniu.

6. Suszenie tekstyliów lub innych materiałów za pomocą urządzenia HEATSCOPE® jest co do zasady zabronione. Zakrycie promiennika ciepła zwiększa ryzyko pożaru! Tekstylia oraz inne łatwopalne materiały znajdujące się w pobliżu urządzenia należy trzymać w odległości przynajmniej 150 cm od jego powierzchni grzewczej.

7. Prosimy pamiętać, że kable, meble, łatwopalne materiały oraz inne przedmioty nie mogą stykać się z powierzchnią promiennika ciepła; urządzenia nie można także zakrywać. Urządzenia nie wolno w żadnym wypadku przykrywać materiałami izolacyjnymi lub podobnymi tworzywami. Nie wolno zakrywać otworów wentylacyjnych znajdujących się na tylnej stronie urządzenia (z wyjątkiem uchwytów montażowych) – istnieje niebezpieczeństwo przegrzania! Konieczne jest zapewnienie wystarczającej cyrkulacji powietrza/wentylacji tylnej części urządzenia. W celu montażu urządzenia nie wolno podcinać ani nacinać belek poprzecznych, belek nośnych ani krokwi.

Promiennik ciepła HEATSCOPE® należy instalować tak, aby dolna krawędź urządzenia znajdowała się przynajmniej na wysokości 180 cm nad podłożem oraz aby zachowane były minimalne odległości od ściany i sufitu, podane w niniejszej instrukcji (patrz niżej). Tekstylia i inne łatwopalne materiały muszą znajdować się w odległości przynajmniej 150 cm od powierzchni grzewczej urządzenia.

8. Przed czyszczeniem, zmianą nachylenia lub demontażem promiennika należy odłączyć go od źródła zasilania. Należy odczekać, aż elementy grzewcze przestaną się żarzyć, a obudowa

PL

wyraźnie ostygnie. W przypadku kabla zasilającego zamontowanego na stałe należy całkowicie odłączyć go od prądu.

9. Urządzenie HEATSCOPE® jest wyposażone w wyłącznik wielobiegunowy. Sterowanie promiennikiem ciepła jest możliwe zdalnie za pomocą nadajnika fal podczerwonych, wchodzącego w skład zestawu (w zależności od modelu), albo ręcznie za pomocą przełącznika znajdującego się bezpośrednio na urządzeniu (również w zależności od modelu). Podłączenie urządzenia do wyłącznika różnicowo-prądowego i do bezpiecznika jest obowiązkowe.

10. Urządzenie można zasadniczo użytkować wyłącznie przy zastosowaniu odpowiedniego wyłącznika bezpieczeństwa, który należy wbudować w instalację elektryczną zgodnie z obowiązującymi przepisami. Promiennik jest standardowo wyposażony w oddzielny, otwarty kabel bez wtyczki, służący do podłączenia do sieci.

11. Wymiana kabla zasilającego lub stałego podłączenia prądu z wyłącznikiem wielobiegunowym może zostać dokonana wyłącznie przez fachowca upoważnionego lub zatwierdzonego przez producenta. Elementy grzewcze, inne komponenty lub części obudowy mogą być wymieniane wyłącznie przez jednostki upoważnione przez producenta.

Gwarancja nie obejmuje napraw wykonanych samodzielnie lub samodzielnie zleconych. W przypadku nieprawidłowej naprawy, instalacji lub eksploatacji gwarancja wygasa bezzwłocznie.

12. W przypadku niefachowego montażu lub niewłaściwego podłączenia do instalacji elektrycznej budynku może dojść do pojawienia się oporności stykowej, która może doprowadzić do przegrzania układu. Urządzenia grzewcze są wyposażone w kontroler temperatury NTC oraz dodatkowy ogranicznik temperatury z funkcją samopodtrzymania. Kontroler temperatury NTC lub ogranicznik temperatury w dużym stopniu zapobiegają przegrzaniu wynikającemu z niefachowej instalacji. Jeżeli w przypadku nagromadzenia się błędów w montażu i instalacji dojdzie do przegrzania karbonowych elementów grzewczych, nastąpi przepalenie włókien karbonowych w rurach kwarcowych, co doprowadzi do przerwania obwodu elektrycznego. Dalsze żarzenie się spirali grzewczych, również po złamaniu rur kwarcowych w wyniku działania mechanicznego, jest w przypadku włókien karbonowych wykluczone.
Lamelowy front w serii SPOT oraz odporny na wysokie temperatury panel frontowy z tworzywa szklano-ceramicznego w serii VISION zapewniają wystarczającą osłonę dla karbonowych elementów grzewczych, znajdujących się wewnątrz urządzenia.

Opis działania kontrolera temperatury NTC: Jeżeli temperatura elektronicznego układu sterującego przekroczy 103 °C, górne elementy grzewcze się WYŁĄCZĄ, a niedługo potem z powrotem WŁĄCZĄ, aby zapobiec przegrzaniu komponentów elektrycznych. Automatyczne odłączenie zasilania nastąpi tylko w przypadku niewystarczającego odprowadzania ciepła z urządzenia, zakłócenia emisji ciepła lub bardzo wysokiej temperatury otoczenia. Poza tym kontroler temperatury NTC pozwala oszczędzać energię, gdy w przypadku wyższej temperatury pomieszczenia lub otoczenia nie jest konieczna praca z pełną mocą.

Opis działania ogranicznika temperatury z funkcją samopodtrzymania: Jeżeli dojdzie do niespodziewanej awarii kontrolera temperatury NTC, wówczas ogranicznik temperatury automatycznie na stałe WYŁĄCZY dolny element grzewczy (na froncie urządzenia migają 2 diody

LED w kolorze czerwonym), aż do całkowitego wyłączenia promiennika ciepła. Po ostygnięciu promiennika (gdy jego temperatura będzie pozwalała na dotknięcie go dłonią) i poprawie odprowadzania ciepła lub usunięciu obiektów blokujących emisję ciepła urządzenie można z powrotem włączyć (obie czerwone diody LED nie migają). Jeżeli dolny element grzewczy ponownie się wyłączy (względnie 2 czerowne diody LED nadal migają), oznacza to, że wystąpił błąd systemu, odprowadzanie/emisja ciepła są w dalszym ciągu zakłócone lub wystąpiła awaria instalacji elektrycznej.

W przypadku błędów systemu lub awarii instalacji elektrycznej promiennik ciepła przed ponownym włączeniem musi zostać naprawiony przez fachowca; w takim przypadku należy się niezwłocznie skontaktować ze sprzedawcą. W przypadku awarii złączy elektrycznych konieczna jest ich naprawa na miejscu przez elektryka.

Do każdego promiennika ciepła dołączono instrukcję montażu i wytyczne dotyczące instalacji, jak również kostkę elektryczną, zatwierdzoną przez producenta.

13. Promiennika nie wolno montować bezpośrednio pod źródłem zasilania/gniazdkiem elektrycznym. Pomiędzy bokami urządzenia a najbliższymi źródłami zasilania należy zachować odstęp bezpieczeństwa wynoszący przynajmniej 20 cm. Gniazdka elektryczne/źródła zasilania muszą być przez cały czas dostępne i muszą odpowiadać następującym specyfikacjom: 220–240 V AC, 50/60 Hz, 16 A z zabezpieczeniem 16 A. Do źródła zasilania, do którego podłączony jest promiennik, nie należy podłączać żadnych innych urządzeń.

14. W pomieszczeniach o podwyższonej wilgotności (łazienki, spa, baseny itp.) nie wolno instalować promiennika ciepła w bezpośredniej bliskości wanny, prysznica lub niecki basenowej. Odległość od wanny lub prysznica musi wynosić przynajmniej 100 cm, od basenu – przynajmniej 200 cm, tak aby osoba znajdująca się w wannie, pod prysznicem lub w basenie nie mogła dotknąć włącznika lub regulatora. W przypadku montażu urządzenia HEATSCOPE® w opisywanych miejscach o dużej wilgotności konieczna jest taka instalacja wyłącznika lub innych przyrządów do obsługi urządzenia, aby znajdowały się one poza zasięgiem osób będących w bezpośrednim kontakcie z wodą. Promienniki znajdujące się w łaźniach nie mogą zostać wyposażone w oddzielny, automatyczny termostat lub wyłącznik czasowy. W przypadku instalacji w łaźniach zgodnie ze standardem CE po włączeniu promiennika przynajmniej jeden element grzewczy musi „żarzyć się” w sposób widoczny.

15. Promiennik nie może być montowany w zamkniętych pomieszczeniach o dużym stężeniu chloru (np. baseny), jak również w okolicach o podwyższonej zawartości soli w powietrzu (np. bezpośrednia bliskość wybrzeża morskiego).

16. Przed czyszczeniem promiennika HEATSCOPE® należy go zawsze odłączać od źródła zasilania. Należy się upewnić, że urządzenie ostygło – w tym celu przed rozpoczęciem czyszczenia należy odczekać 30 minut od momentu wyłączenia urządzenia po jego ostatnim użytkowaniu. Całą powierzchnię urządzenia można czyścić wyłącznie za pomocą wilgotnej ścierki. Nie wolno do tego celu stosować środków czyszczących zawierających składniki alkaliczne, takie jak wodorotlenek sodu, mydło, surfakanty lub rozpuszczalniki takie jak alkohol. Do czyszczenia odbłyśnika i elementów grzewczych należy stosować tylko bardzo miękką ścierkę lub pędzelek.

17. Proszę pamiętać, że po użyciu urządzenie należy wyłączyć.

EN

SAFETY INFORMATION

HEATSCOPE® infrared heaters must be installed and executed only by an authorized expert / professional electrician.

All relevant local building and fire safety regulations must be observed.

WARNING: This unit is not equipped with an application to regulate the room temperature. The heater must not be used in small rooms inhabited by people who cannot leave the room unaided, unless constant supervision is ensured.

Be careful when operating the unit. Children younger than 3 years must be kept away, unless they are overseen all the time. Children older than 3 years and younger than 8 years are allowed to switch on and off the unit, if they are overseen, or if they were instructed how to use the unit safely and have received instructions how to operate/use the unit, assumed the unit is installed properly. CAUTION: Some parts of the unit get very hot and may cause burns! High cautiousness is imperative, if children or persons with reduced physical, sensory or mental abilities or lack of experience and/or knowledge. are present in the room.

Children older than 3 years and younger than 8 years are not allowed to connect the plug, to control the unit, to clean the unit and/or to maintain the unit.

Children older than 8 years and persons with reduced physical, sensory or mental abilities or lack of experience and/or knowledge can use this unit, if they are overseen, or if they were instructed how to use the unit safely and have received instructions how to operate/use the unit and which endangerments may result during the use of the unit. Children must not be playing with the unit. Cleaning and maintenance must not be done by children, unless they are supervised by a person responsible for their safety.

The unit must never be used unattended. Children must be supervised at all times to ensure that they do not play with the unit, switch it on unintentionally or adjust it.

1. Please check that your HEATSCOPE® radiant heater and accessories are complete and not damaged. In special take care of the glass holders of the model range VISION, which hold and surround the glass ceramic front screen. Press the holders carefully back in position, untill they click into place again.

If the housing or reflector is deformed/damaged or the heating element is broken, do not use the HEATSCOPE® unit. Please contact the vendor or the manufacturer.

The cable must not be crushed, squeezed or damaged.

If the unit or accessories show signs of defects, cracking, breakage or other damage or if the industrial glass ceramics screen is damaged, discontinue use and have them repaired. In this case, disconnect the unit from the power supply, return it to the manufacturer or dispose of it. The unit should be labelled accordingly to prevent it being reconnected.

2. For installation use only the supplied accessories or original accessories approved by the manufacturer. The power cable or other components of the HEATSCOPE® radiant heater may

only be replaced by a professional servicing company enlisted by the manufacturer.

The supply cable must be connected generally in a commercially available wet room distribution box with IP65 protection class acc. to IEC or UL / CSA (not within the scope of supply).

3. The HEATSCOPE® is protected against splashing water and has an IP44 protection class rating (model VISION) resp. IP24 (model SPOT). Nevertheless, it is mandatory to install the unit on a surface where it is well protected from any weather influences like rain and dust from above; so the HEATSCOPE® has to be installed under a roof, an overhang or in combionation with the optional available weather shield.

4. As soon as the unit is connected to a power source and switched on using an „ON/OFF“ switch or other operating component, it takes a maximum of 15-30 seconds until it reaches its operating temperature.

5. CAUTION: Risk of burns! The front screen (approx. 300 °C) and protective fin front (approx. 400 °C) gets very hot when the unit is operating.

Do not cover either part of the front or the entire front of the radiant heater. Do not touch any part of the HEATSCOPE® during operation and up to 30 minutes after switching it off.

6. For your own safety, never dry textiles or other materials using the HEATSCOPE®. Covering the radiant heater may result in a fire! Always maintain a distance from the heating surface of the HEATSCOPE® of at least 150 cm from textiles, cloth and other easy inflammable soft materials.

7. Ensure that cables, furniture, flammable materials or other objects do not come into contact with the surface of the radiant heater and never cover the unit. Under no circumstances should the unit be covered or enclosed with insulating or similar materials. Adequate ventilation surrounding the heater must be ensured at any time. Ledgers, beams and rafters must not be cut into or grooved to install the infrared heater.

When installing the HEATSCOPE® radiant heater, ensure that the lower edge of the unit is at least 180 cm from the ground and the safety clearances from the wall and ceiling set out in this manual are maintained. Always maintain a distance from the heating surface of the HEATSCOPE® of at least 150 cm from textiles, cloth and other easy inflammable soft materials.

8. Disconnect the radiant heater from the power supply before cleaning it, adjusting the angle or removing it from the wall/ceiling. Wait until the heating elements are not glowing any more and the housing is noticably cooled down. If buried cables are used, switch off the power using an omnipolar switch.

9. The HEATSCOPE® features an omnipolar „ON/OFF“ switch. The unit can be controlled manually either using an IR remote control (supplied, depending on the model) or a selector switch on the unit itself (depending on the model as well). The unit must be connected to a residual current circuit breaker and a fuse on the installation side.

10. The unit must only be used with an approved isolating system, which must be built in the existing electrical installation acc. to the facility regulations. The heater comes as standard with a separate open-ended cable for connection purposes.

11. The power cable or buried cable with omnipolar switch may only be replaced by a professional specialist electrical company enlisted or approved by the manufacturer. Heating elements, other components or parts of the housing may only be replaced by a service organisation enlisted by the manufacturer.

If you yourself or someone enlisted by you carries out repairs, they will not be covered by the guarantee. Improper repairs and incorrect installation or operation shall invalidate the guarantee immediately.

EN

12. If the heater was installed inappropriately or was connected unhomogeneously with the local electrical supply cable, high transfer resistances may occur, which lead to overheating of the device. For the heating system and many custom applications the heaters were equipped with a NTC temperature control and an additional latching temperature limiter.
Ordinarily possible over heating due to inappropriate installation is protected by the NTC temperature control and the latching temperature limiter. If overheating of a carbon heating element occur due to interlinkage of mounting and installation mistakes, the carbon filaments inside of the quarz tubes will fuse and safely disconnect the current flow. Even after a mechanical break of the quarz tubes, the carbon heating spirals will not work any longer. Besides the fin front screen of the SPOT heaters and the glass ceramic, high temperature resistant front screen of the VISION heaters provide best protection of the installed carbon heating elements.

Functional description of the NTC temperature control: If the system temperature of the electronical control exceeds 103 °C, the upper heating element will shut off temporary by default to avoid over heating of the electronical parts. After a short time the heating element will switch on automatically again. The self-controlled shut off of the heater will take place only, if the heat dissipation inside the device is inappropriate, if the heat radiation is interfered or if the ambience temperetaure is way too high. Apart from that the NTC temperature control supports energy safings, if the ambient temperatures are too high and the highest heating level of the heating unit is not necessary.

Functional description of the latching temperature limiter: If the NTC temperature control is not working against expectations, the latching temperature limiter will shut down the lower heating element permanently (two red lights are flashing on the front of the device), until the heater is shut off totally by hand. After cooling down (warm to the touch) and fixing the inappropriate heat dissipation inside the device and/or the interferred heat radiation the heater can be switched on again (the two red light on the front stopped flashing). If the lower heating element shuts down once more (or if the two red lights continue flashing), a system malfunction or a heat dissipation inside the device or an interference of the heat radiation or an error in the electrical installation may be the reason. If a system malfunction inside the device causes the shut down, the heater must be repaired by a professional technician; please contact your dealer immediately. If a wrong cable connection causes the shut down, this has to be checked and fixed through a professional electrician on the spot.

Installation and connecting regulations with tested and approved luster terminals are part of the delivered equipment.

13. The radiant heater must not be installed directly below a power source/socket. The sides of

the unit must be at least 20 cm from the nearest power source. Sockets/power sources must be freely accessible at all times and comply with the following specifications: 220–240 V AC, 50/60 Hz, 16 A with 16 A fuse. No other loads may be connected to this power source.

14. The radiant heater must not be installed in rooms where there is high humidity (bathroom, spa, pool etc.) in close vicinity to bathtubes, showers or pools. The distance to the bathtub or shower must be at least 100 cm and the distance to the pool at least 200 cm. A person standing in the bathtube, shower or pool should never reach the switch or controller of the heater. If the HEATSCOPE® is installed in such an environment with high humidity, the switches or other operating components must be positioned in such a way that they cannot be touched by persons who are in direct contact with water. When a radiant heater is installed in a bathroom, the CE standard requires that at least one heating element visibly „glows“ as soon as the unit is switched on.

15. The heater must not be installed nor operated in environments containing chlorine (like inside pool areas) or salt (like near the coast).

16. Disconnect the radiant heater from the power supply before cleaning it, adjusting the angle or removing it from the wall/ceiling. Wait until the heating elements are not glowing any more and the housing is noticably cooled down. If buried cables are used, switch off the power using an omnipolar switch. Wait at least 30 minutes after the last use before you start cleaning it. All surfaces should be cleaned using a damp cloth only. Never use cleaning products containing alkaline substances such as sodium hydroxide or soap, surfactants or solvents such as alcohol. Use only a very soft cloth or a brush for the reflector and the heating elements.

17. Always remember to switch off the unit after use.

PL Montaż sufitowy

EN Ceiling Installation

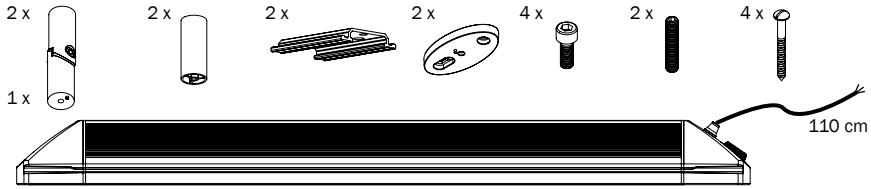

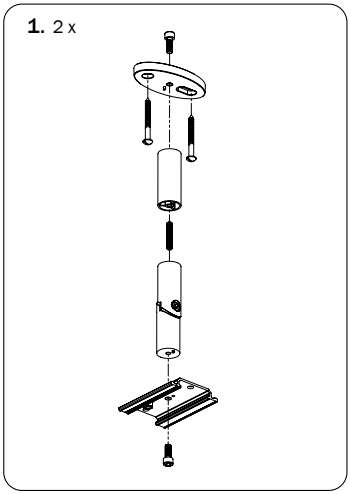

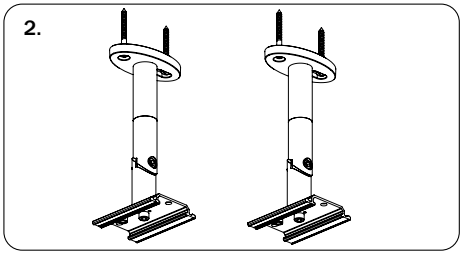

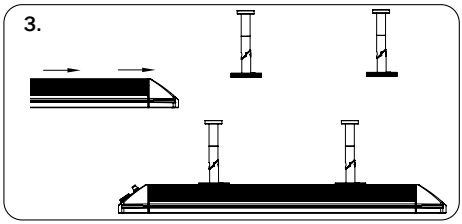

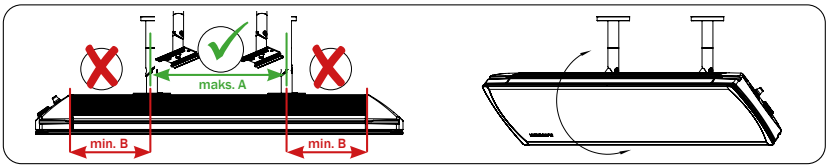

	A	B
MHS-SP1600	maks. 240 mm	min. 135 mm
MHS-SP2200	maks. 300 mm	min. 175 mm
MHS-SM2800/MHS-SP2800	maks. 370 mm	min. 175 mm

	A	B
MHS-VT1600	maks. 300 mm	min. 175 mm
MHS-VE2200/MHS-VT2200	maks. 650 mm	min. 175 mm
MHS-VE3200/MHS-VT3200	maks. 1150 mm	min. 175 mm

PL Montaż naścienny

EN Wall mounting

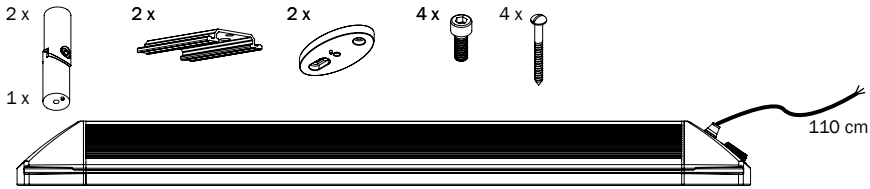

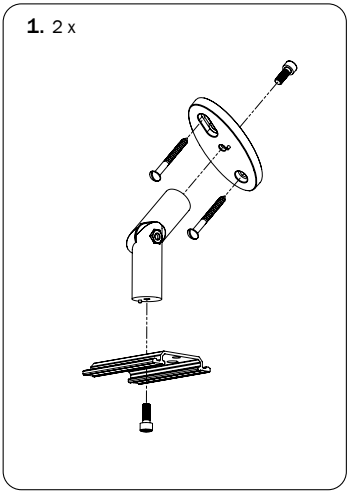

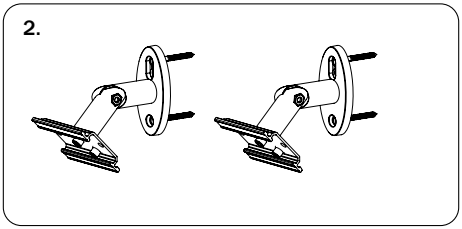

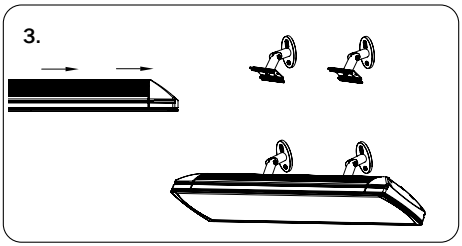

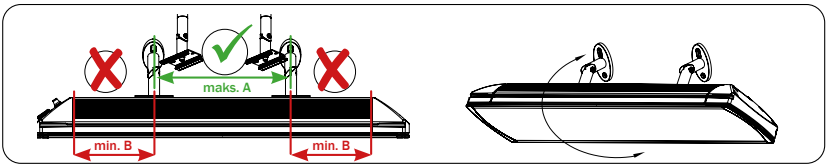

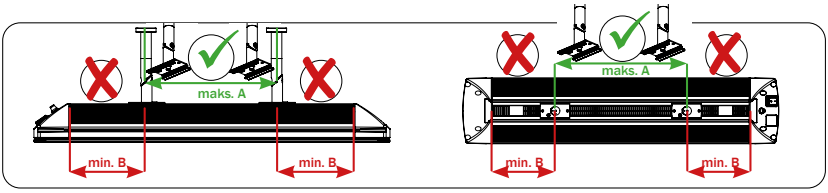

PL **Sterowanie ręczne**

EN **Manual control**

MHS-SM2800
MHS-VE2200 · MHS-VE3200

LED:

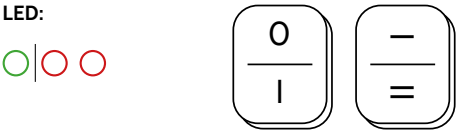

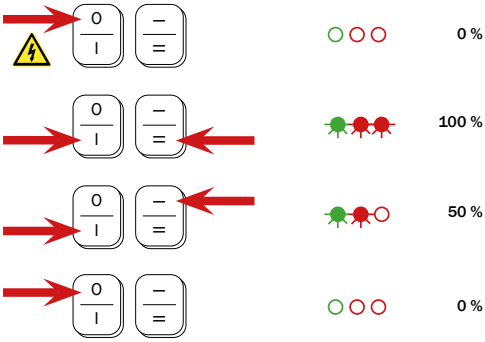

PL **Zdalne sterowanie pilotem na podczerwień**

EN **IR remote control**

MHS-SP1600 · MHS-SP2200 · MHS-SP2800
MHS-VT1600 · MHS-VT2200 · MHS-VT3200

LED:

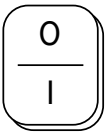

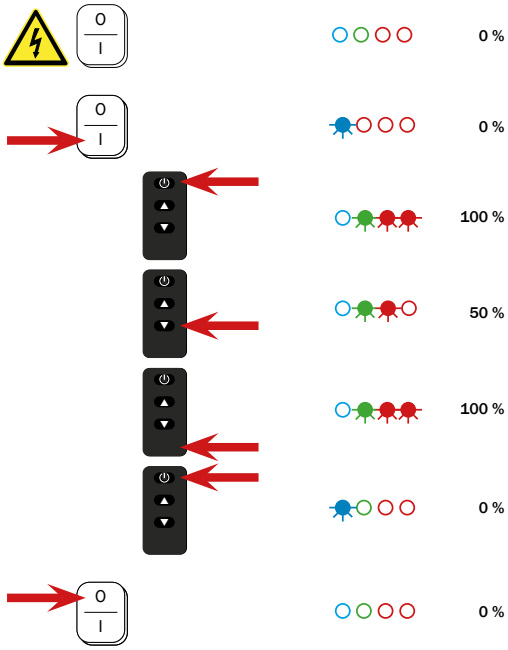

PL **Podłączenie elektryczne**

EN **Electrical connection**

MHS-SM2800
MHS-VE2200 · MHS-VE3200

HEATSCOPE® SM // HEATSCOPE® VE

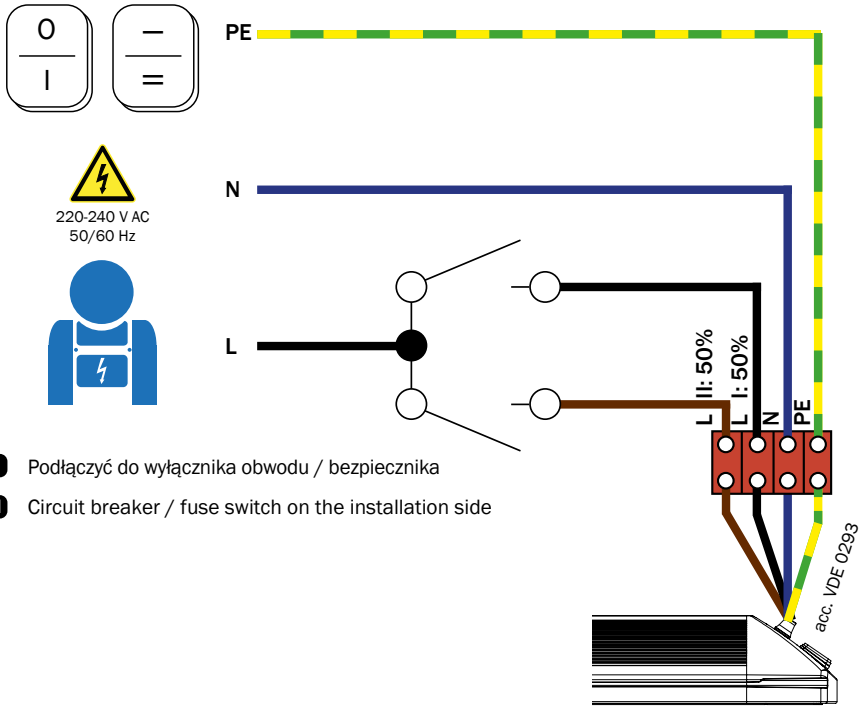

PL Podłączyć do wyłącznika obwodu / bezpiecznika

EN Circuit breaker / fuse switch on the installation side

PL

Kabel zasilający musi zostać doprowadzony do standardowej wodoszczelnej puszki elektro-instalacyjnej o stopniu ochrony IP65, spełniającej normy IEC lub UL/CSA (puszka nie wchodzi w skład zestawu).

EN

The supply cable must be connected generally in a commercially available wet room distribution box with IP65 protection class acc. to IEC or UL / CSA (not within the scope of supply).

PL Podłączenie elektryczne

EN Electrical connection

MHS-SP1600 · MHS-SP2200 · MHS-SP2800
MHS-VT1600 · MHS-VT2200 · MHS-VT3200

HEATSCOPE® SP // HEATSCOPE® VT

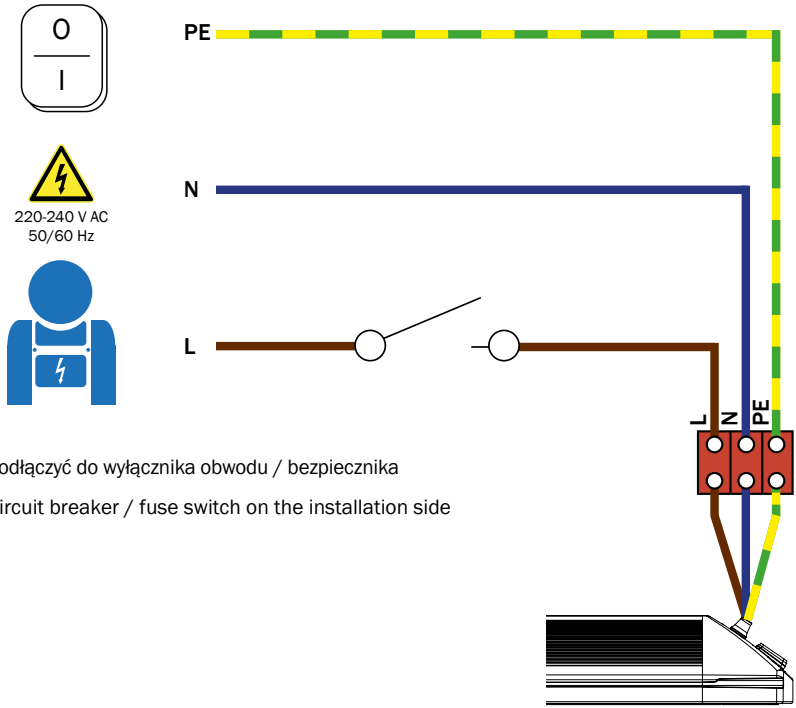

PL Podłączyć do wyłącznika obwodu / bezpiecznika

EN Circuit breaker / fuse switch on the installation side

PL

Kabel zasilający musi zostać doprowadzony do standardowej wodoszczelnej puszki elektro-instalacyjnej o stopniu ochrony IP65, spełniającej normy IEC lub UL/CSA (puszka nie wchodzi w skład zestawu).

EN

The supply cable must be connected generally in a commercially available wet room distribution box with IP65 protection class acc. to IEC or UL / CSA (not within the scope of supply).

PL Instrukcja podłączenia HEATSCOPE® VISION + SPOT

Zacisk śrubowy 1000 K / 3 + 4 MDS HT 0,5–6 mm², 3 + 4 bieguny: (1) Zabezpieczenie drutowe z centralnie umieszczonym ogranicznikiem, (2) Zacisnąć śruby z momentem 0,5 Nm, (3) Sposób podłączenia 2, przewód skrócony, żyła 1-2,5 mm², izolacja usunięta na długości 6–7 mm, (4) Sposób podłączenia 1, standardowa żyła 1–2,5 mm² z tulejką kablową

EN HEATSCOPE® VISION and SPOT – Wiring / Connecting regulation

Pillar terminal 1000 K / 3 + 4 MDS HT 0,5–6 mm², 3 + 4 pol.: (1) Wire protection with pin-in-hole protection for stripped litz wires and litz wires with cable end sleeves, (2) Tighten screws with 0.5 Nm, (3) Wiring / Connection Version 2, shortened litz wire 1–2.5 mm², stripped 6–7mm, (4) Wiring / Connection Version 1, standard litz wire 1–2.5 mm², with cable end sleeve

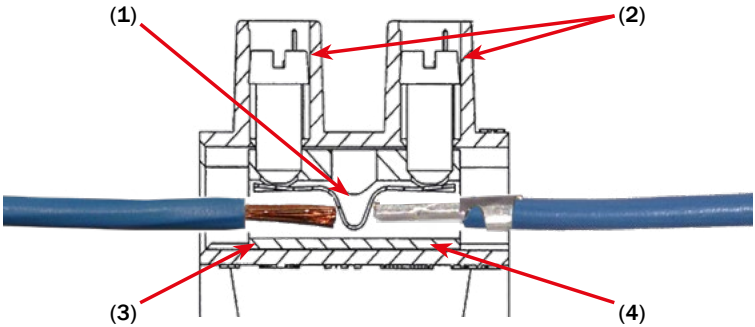

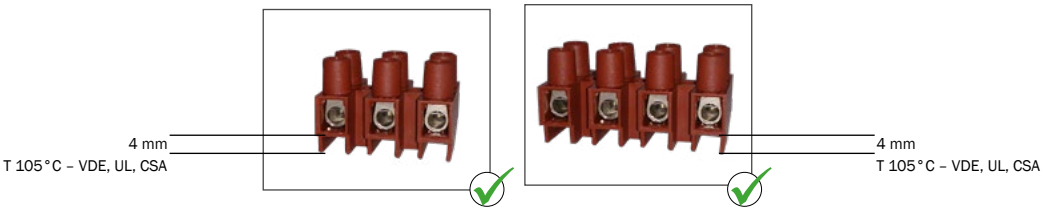

PL Niefachowe, nieprawidłowe i niebezpieczne podłączenia

(1) Zaciski zbyt mocno dociśnięte, (2) Nieprawidłowa izolacja i brak odstępu, (3) Różne przewody w jednym zacisku, (4) Zbyt wiele przewodów w jednym zacisku, (5) Nieprawidłowo zaciśnięta izolacja, (6) Przewody skręcone ręcznie, (7) Brak śladu zaciśnięcia tulejki kablowej, (8) Przewody skręcone ręcznie i owinięte taśmą izolacyjną

EN Inadmissable, defective, and dangerous wirings / connections

(1) terminal is tightened too strong, (2) isolation errors and missing air and creepage distances, (3) different wirings are seized in one terminal, (4) too many conductors in one terminal, (5) terminal tightened over isolation, (6) dangerous twirling of litz wires by hand, (7) no pressing signs of a safe terminal connection at wiring, (8) twirling of litz wires by hand with isolation tape

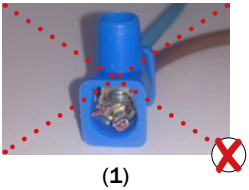

(1)

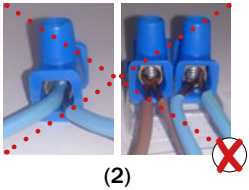

(2)

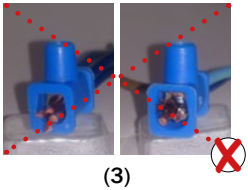

(3)

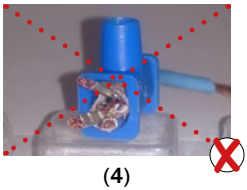

(4)

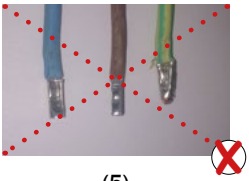

(5)

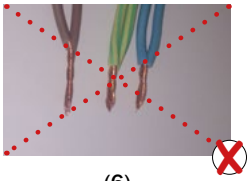

(6)

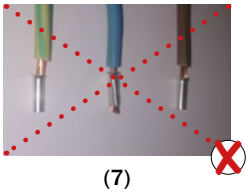

(7)

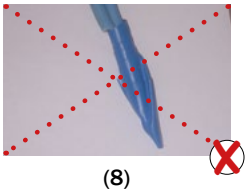

(8)

PL Minimalne odstępy przy montażu naściennym

EN Minimum distances wall mounting

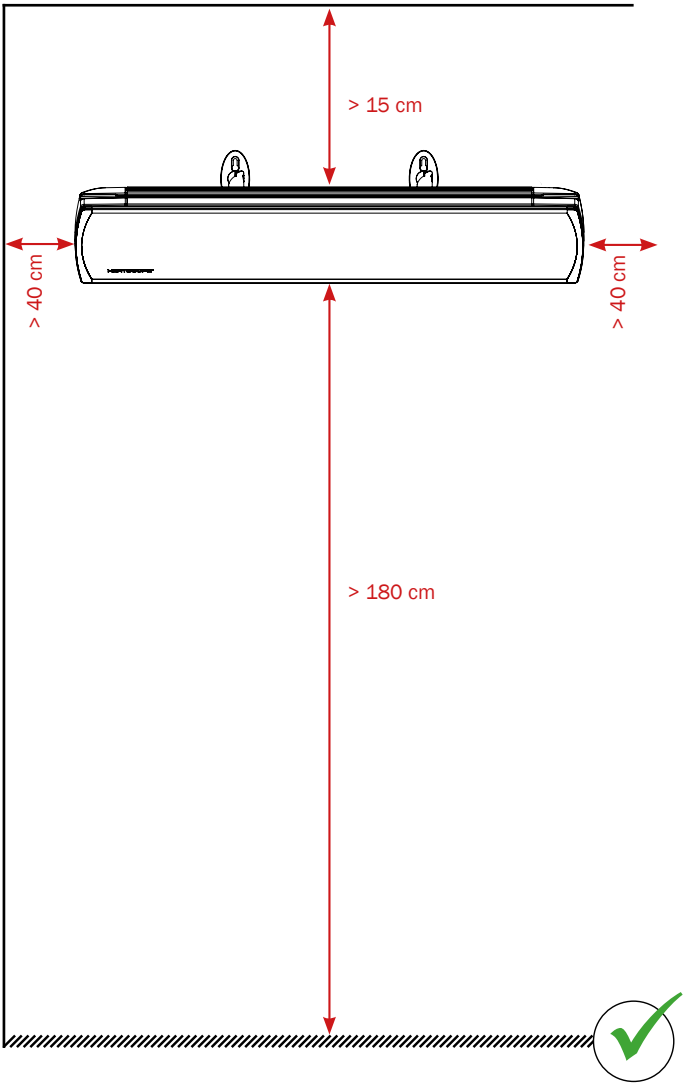

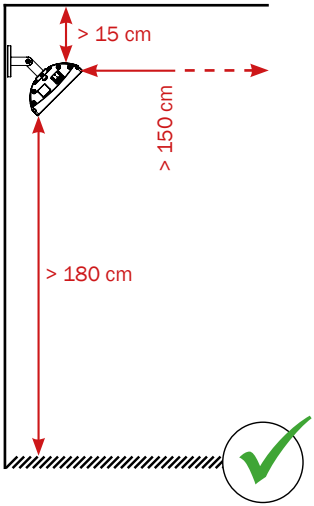

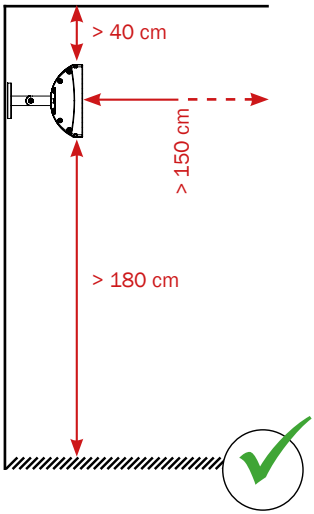

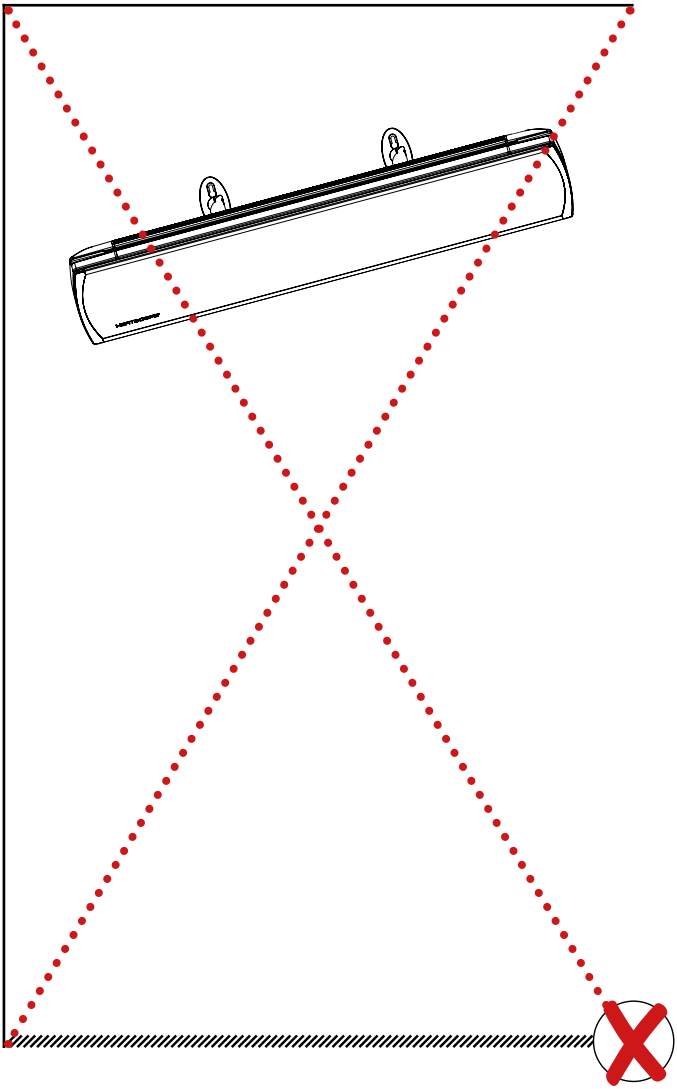

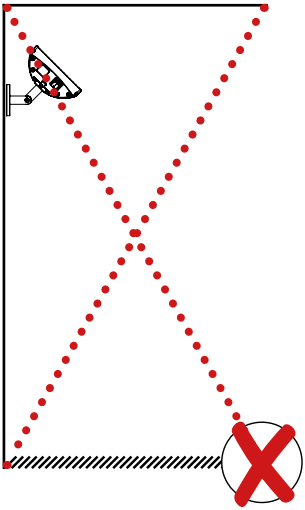

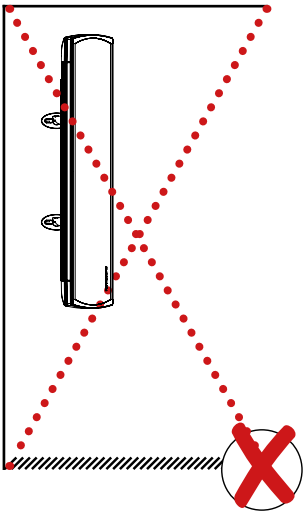

PL Minimalne odstępy przy montażu sufitowym

EN Minimum distances ceiling mounting

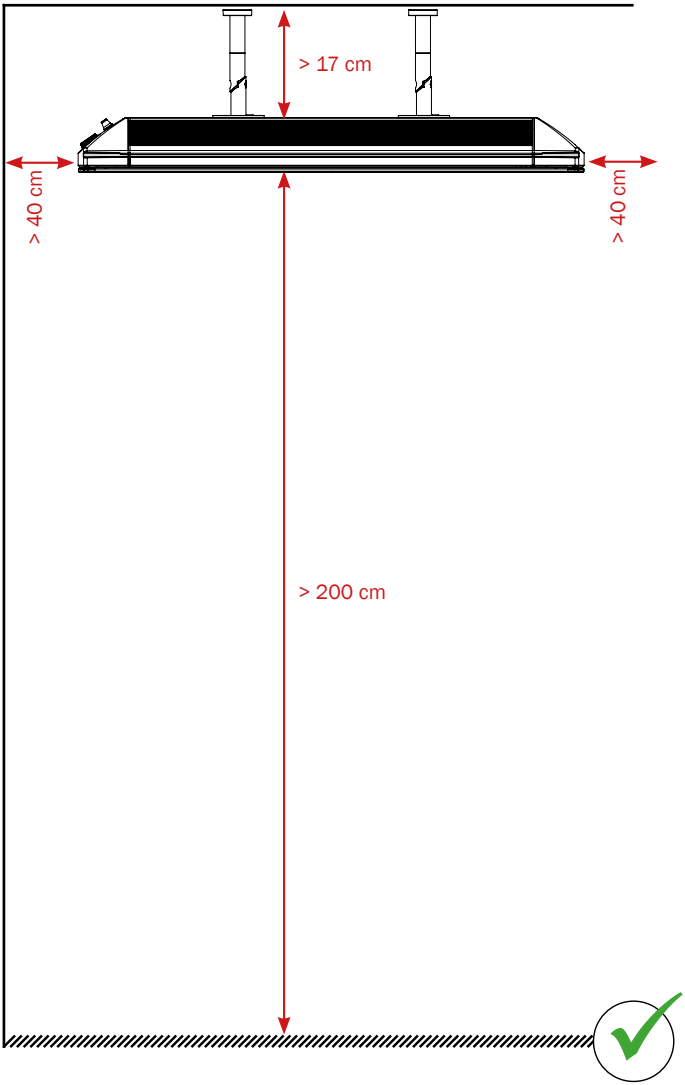

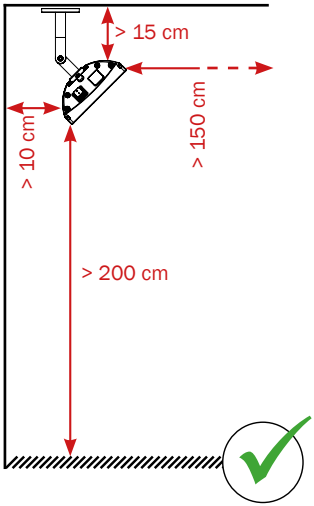

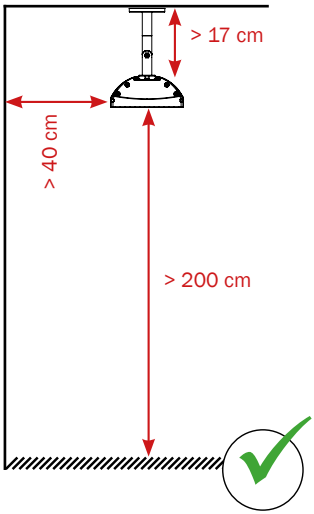

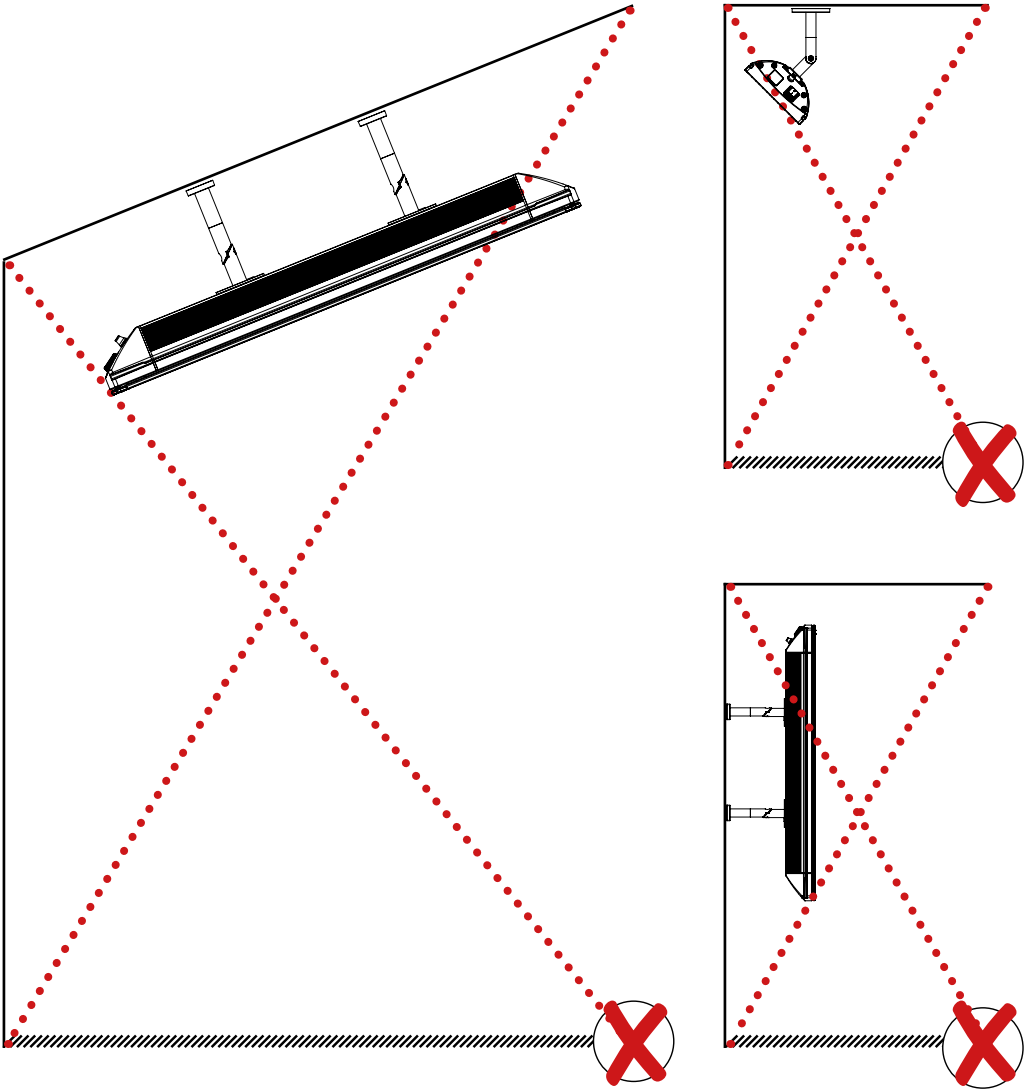

PL Minimalne odstępy w ogrodach zimowych, przydomowych szklarniach oraz pod szklanymi zadaszeniami

EN Minimum distances in glasshouses and conservatories as well as underneath glass ceilings

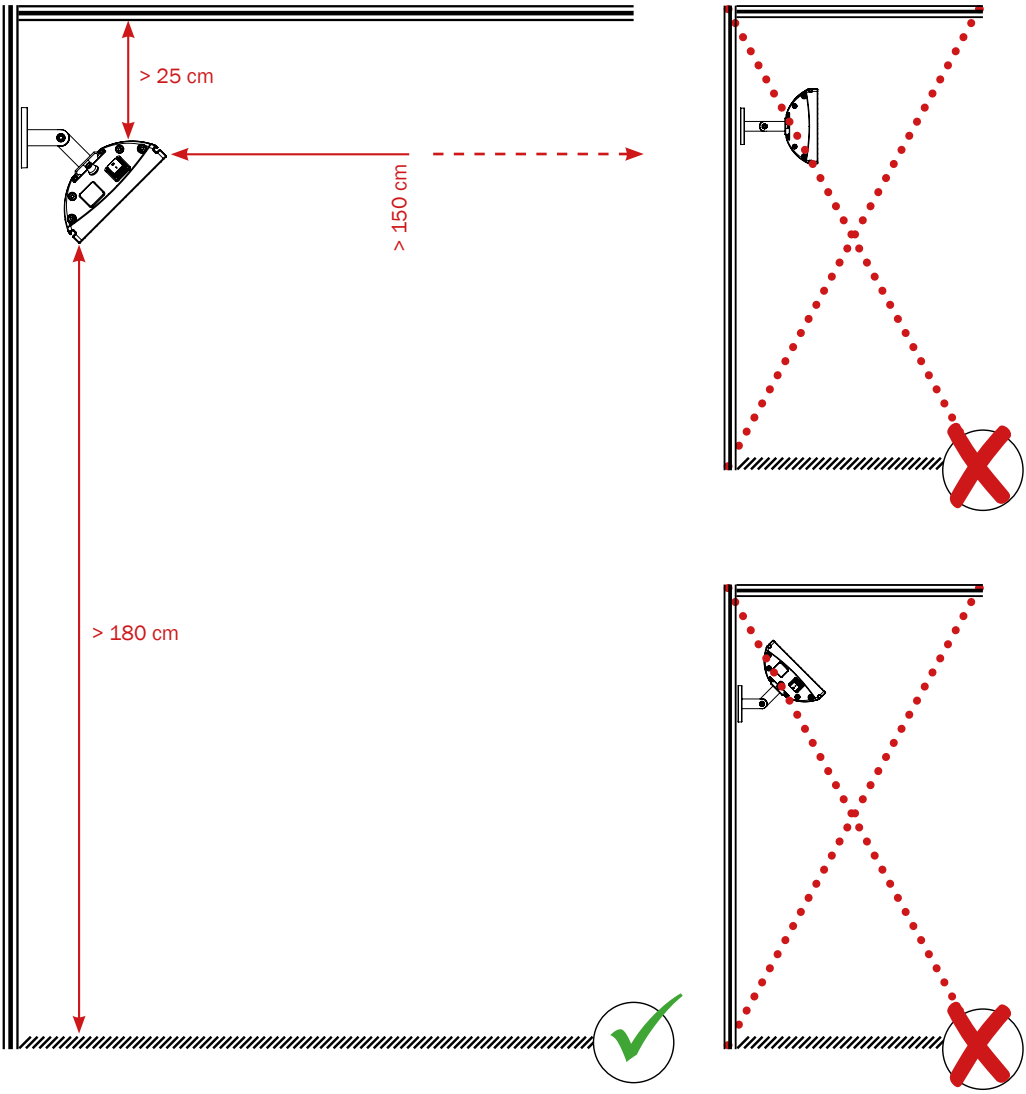

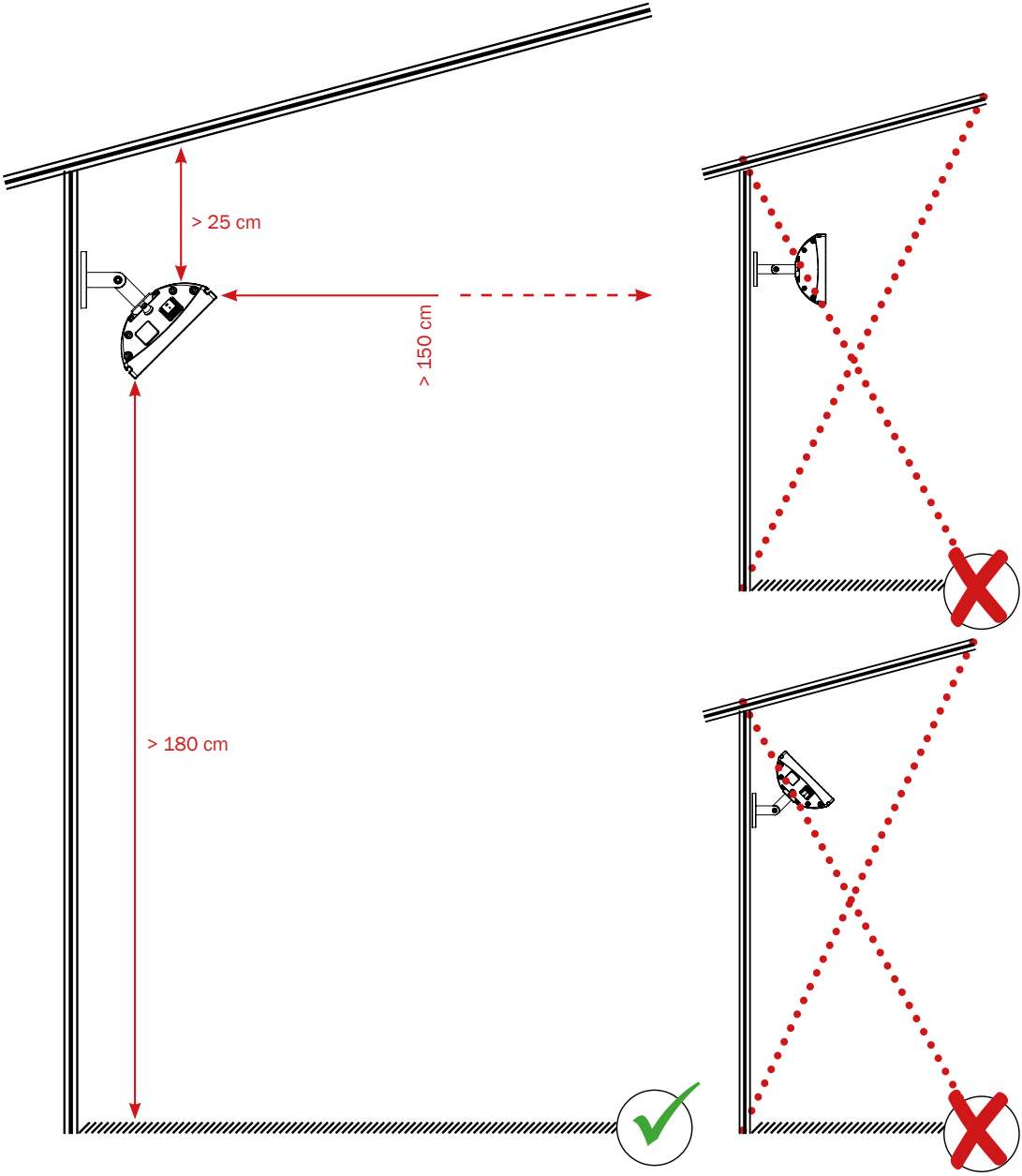
> 25 cm
> 150 cm
> 180 cm

PL

Promienniki podczerwieni HEATSCOPE® z karbonowymi elementami grzewczymi opracowano z myślą zastosowaniu do celów prywatnych i komercyjnych. Możliwy jest ich montaż na ścianie lub suficie w pomieszczeniach bądź na osłoniętych, zadaszonych powierzchniach zewnętrznych. Już w ciągu kilku sekund wytwarzają i przesyłają ciepło tam, gdzie jest potrzebne. Promienniki podczerwieni umożliwiają transport ciepła w wybranym kierunku na odległość nawet 3 metrów.

Promienniki HEATSCOPE® charakteryzują się wysoką efektywnością energetyczną w zakresie od średnich aż do długich fal promieniowania podczerwonego.

Prosimy o uważne przeczytanie niniejszej instrukcji obsługi przed instalacją urządzenia oraz o przestrzeganie poszczególnych wytycznych – pozwoli to Państwu wyeliminować potencjalne zagrożenia. W przypadku niejasności prosimy o kontakt ze sprzedawcą lub producentem.

Niniejszą instrukcję należy przechowywać przez cały czas użytkowania produktu. Prosimy przekazać instrukcję obsługi każdemu kolejnemu posiadaczowi urządzenia HEATSCOPE®. Ewentualnie otrzymane uzupełnienia należy dołączyć do instrukcji. Niniejszą instrukcję obsługi i montażu można również pobrać z Internetu: www.promienniki.sklep.pl/do-pobrania.

Przed rozpoczęciem montażu należy upewnić się, że napięcie robocze odpowiada napięciu widniejącemu na tabliczce znamionowej urządzenia HEATSCOPE®!

Niniejsza instrukcja obsługi odnosi się wyłącznie do dostępnych produktów seryjnych. W przypadku wersji specjalnych możliwe są różnice w danych technicznych, wymaganiach dotyczących montażu oraz wymiarach.

Wypakowanie / opakowanie

Urządzenie i jego akcesoria należy wypakowywać w sposób ostrożny. Do otwarcia opakowania nie należy używać ostro zakończonych przedmiotów, które mogłyby uszkodzić promiennik.

Produkt został opakowany w sposób ekologiczny. Wszelkie opakowania urządzeń HEATSCOPE®, wprowadzone do obrotu bezpośrednio lub w ramach sprzedaży, są certyfikowane zgodnie z § 6 niemieckiego rozporządzenia dotyczącego opakowań (Verpackungsverordnung). W związku z tym opakowania urządzeń HEATSCOPE® można w sposób przyjazny dla środowiska wyrzucić do pojemników zbiorczych na materiały opakowaniowe. Należy przy tym przestrzegać obowiązujących przepisów prawa. Chętnie udzielimy Państwu bliższych informacji po otrzymaniu zapytania.

Wskazówka dotycząca czyszczenia! Przed pierwszym użyciem urządzenia należy przetrzeć jego powierzchnię za pomocą wilgotnej ścierki. Nie należy stosować środków czyszczących zawierających składniki alkaliczne, takie jak wodorotlenek sodu, mydło, surfakanty lub rozpuszczalniki/alkohol.

Wskazówki dotyczące montażu

INa ilustracjach na pierwszych stronach niniejszej instrukcji przedstawiono POSZCZEGÓLNE możliwości montażu promiennika HEATSCOPE®.

Należy dopilnować, aby promiennik był przytwierdzony do powierzchni montażowej w sposób bezpieczny i trwały. Elementy montażowe muszą wykazywać wytrzymałość na ciągnięcie i ścinanie wynoszącą trzykrotność wagi montowanego promiennika wraz z akcesoriami. Do przymocowania urządzenia do powierzchni montażowej należy zastosować odpowiednie śruby i kołki (wchodzą w skład zestawu).

Prosimy pamiętać, że do bezpiecznego zamocowania urządzenia zawsze potrzebne są dwa uchwyty montażowe! Należy przestrzegać minimalnych odległości montażowych urządzenia, przedstawionych w dziale „Minimalne odstępy".

Promiennik wymaga zastosowania wystarczającego zabezpieczenia przed bezpośrednim wpływem warunków atmosferycznych, działających od góry (deszcz, krople wody, ciała obce itp.); z tego powodu promienniki HEATSCOPE® należy albo zawsze instalować pod dachem, gzymsem itp., albo wyposażać w osłonę przed warunkami atmosferycznymi, dostępną opcjonalnie.

Rozporządzenie Komisji Europejskiej 2015/1188 nakłada w pomieszczeniach zamkniętych obowiązek stosowania termostatu z elektroniczną regulacją temperatury i sterownikiem tygodniowym, z wykrywaniem obecności i otwartego okna oraz opcją regulacji na odległość. Promienniki HEATSCOPE® serii VE i SM (bez zdalnego sterowania) spełniają te wymogi w przypadku ich montażu wraz z dostępnym opcjonalnie termoregulatorem DEVIreg™ Smart.

Promienniki HEATSCOPE® zostały zaprojektowane przede wszystkim do zastosowań na obszarach zewnętrznych i tam są najczęściej używane. Z tego powodu nowe urządzenia dostarczane są bez fabrycznie zainstalowanych termostatów. Jest to oczywiste, rozsądne i pozwala na wykorzystanie cennych zasobów: bardzo często na miejscu instalacji znajduje się już zgodny z rozporządzeniem Komisji Europejskiej 2015/1188 system regulacji temperatury, w który należy wpiąć promienniki podczerwieni. W tym przypadku klient lub upoważniony montażysta odpowiedzialny jest za przestrzeganie wymogów dyrektywy Parlamentu Europejskiego i Rady 2009/125/WE dotyczące ekoprojektu.

Eksploatacja, wskazówki dotyczące montażu i minimalne odstępy

Urządzenie HEATSCOPE® jest wyposażone w wyłącznik wielobiegunowy. Sterowanie promiennikiem ciepła jest możliwe albo ręcznie za pomocą przełącznika znajdującego się bezpośrednio na urządzeniu, albo zdalnie za pomocą nadajnika fal podczerwonych, wchodzącego w skład zestawu (w zależności od modelu). Podłączenie urządzenia do wyłącznika różnicowo-prądowego oraz do bezpiecznika jest obowiązkowe!

Urządzenie można stosować wyłącznie w pomieszczeniach i na powierzchniach zewnętrznych osłoniętych przed deszczem i pyłem. Krople wody padające na urządzenie z boku nie stanowią problemu, niemniej jednak promiennik należy chronić przed bezpośrednim działaniem warunków pogodowych od góry za pomocą odpowiedniego zadaszenia, dostępnej opcjonalnie osłony przed warunkami pogodowymi itp.

UWAGA: Montaż promiennika ciepła na ścianie lub suficie oraz w szklarniach i ogrodach zimowych należy przeprowadzić w sposób fachowy, kierując się wyłącznie instrukcją montażu. Podane bezpieczne odstępy są odległościami minimalnymi, które mogą odbiegać od lokalnych przepisów budowlanych i BHP.
W każdym przypadku należy przestrzegać bezpiecznych odstępów wynikających z przepisów budowlanych i przeciwpożarowych oraz nie należy montować urządzenia w niedozwolonych miejscach. W przypadku montażu w miejscach innych niż wskazano w instrukcji konieczne jest uzyskanie zgody producenta, który w razie potrzeby może zażądać zastosowania blaszanych osłon chroniących przed temperaturą i warunkami atmosferycznymi. Montaż urządzenia w miejscach innych niż wskazano w instrukcji bez zgody producenta stanowi zagrożenie dla ludzi i otoczenia. W odniesieniu do promienników ciepła zainstalowanych niezgodnie z wytycznymi zawartymi w niniejszej instrukcji obsługi i montażu gwarancja nie ma zastosowania!

W razie konieczności, zwłaszcza w przypadku montażu na powierzchniach palnych, konieczne jest zastosowanie dodatkowych zabezpieczeń zgodnie z lokalnymi przepisami przeciwpożarowymi.

PL

Wszystkie kable należy poprowadzić w taki sposób, aby żaden z nich nie miał bezpośredniej styczności z promiennikiem ciepła. Bezpośrednio nad promiennikiem nie może znajdować się jakiekolwiek gniazdko elektryczne; odstęp między urządzeniem a gniazdkami znajdującymi się po jego bokach musi wynosić przynajmniej 20 cm.

Czyszczenie, konserwacja i serwis

Przed czyszczeniem promiennika HEATSCOPE® należy go zawsze odłączać od źródła zasilania. Należy się upewnić, że urządzenie ostygło – w tym celu przed rozpoczęciem czyszczenia należy odczekać 30 minut od momentu wyłączenia urządzenia po jego ostatnim użytkowaniu.

Całą powierzchnię urządzenia można czyścić wyłącznie za pomocą wilgotnej ścierki. Nie wolno do tego celu stosować środków czyszczących zawierających składniki alkaliczne, takie jak wodorotlenek sodu, mydło, surfakanty lub rozpuszczalniki takie jak alkohol.

Do czyszczenia odbłyśnika i elementów grzewczych należy stosować tylko miękką ścierkę lub pędzelek.

Wymiana kabla zasilającego lub stałego podłączenia prądu z wyłącznikiem wielobiegunowym może zostać dokonana wyłącznie przez fachowca upoważnionego lub zatwierdzonego przez producenta. Elementy grzewcze, inne komponenty lub części obudowy mogą być wymieniane wyłącznie przez jednostki upoważnione przez producenta.

Gwarancja nie obejmuje napraw wykonanych samodzielnie lub samodzielnie zleconych. W przypadku nieprawidłowej naprawy, instalacji lub eksploatacji gwarancja wygasa bezzwłocznie.

Wycofanie z eksploatacji / utylizacja

Po upływie okresu sprawności urządzenia musi ono zostać wycofane z eksploatacji przez fachowca zgodnie z obowiązującymi przepisami i zabezpieczone przed ponownym użytkiem. Urządzenie musi zostać zutylizowane w sposób fachowy i przyjazny dla środowiska. W tym zakresie należy przestrzegać odpowiednich przepisów prawnych.

Gwarancja i rękojmia

Urządzenie HEATSCOPE® jest objęte 24-miesięczną gwarancją. Okres gwarancji rozpoczyna się w dniu zakupu. Gwarancja nie obejmuje części ulegających zużyciu lub usterek, które nie wpływają w sposób istotny na zdolność urządzenia do wypełniania jego funkcji. Uprawnienia z tytułu gwarancji należy udokumentować poprzez przedłożenie oryginału rachunku/faktury, na którym widnieją data zakupu oraz model urządzenia.

Sposób postępowania w przypadku korzystania z gwarancji

W takim przypadku należy skontaktować się ze sprzedawcą/dystrybutorem, u którego urządzenie zostało zakupione. Udzieli on informacji na temat dalszych kroków.

Prosimy o samodzielne nieodsyłanie urządzenia – to tylko generuje niepotrzebne koszty! Dopiero po skonsultowaniu się ze sprzedawcą/dystrybutorem oraz ewentualnie z producentem uszkodzone urządzenie wraz z dowodem zakupu i szczegółowym opisem awarii należy odesłać do sprzedawcy/dystrybutora. **Odesłane urządzenie zostanie przyjęte przez producenta do sprawdzenia tylko pod warunkiem, że zostało zapakowane w sposób zabezpieczający je w transporcie.**

Producent spełni roszczenia gwarancyjne poprzez – według własnego uznania – naprawę lub wymianę wadliwego urządzenia bądź jego części. W przypadku wymiany kształt i kolor nowego urządzenia mogą w niewielkim stopniu odbiegać od kształtu i koloru pierwotnie zakupionego urządzenia. Okres gwarancji w dalszym ciągu biegnie od pierwotnej daty zakupu. Nie ulega on przedłużeniu także w przypadku wymiany lub naprawy urządzenia przez producenta.

Wyłączenia gwarancji

Szkody lub wady spowodowane nieprawidłową obsługą lub eksploatacją urządzenia, a także uszkodzenia powstałe w wyniku zastosowania części nieoryginalnych bądź akcesoriów nierekomendowanych przez producenta nie są objęte gwarancją. Gwarancja nie obejmuje szkód powstałych w wyniku działania warunków zewnętrznych, takich jak np. pożar, uderzenie pioruna lub jakiekolwiek uszkodzenia powstałe w transporcie. Odpowiedzialność za szkody następcze na osobie lub mieniu jest wykluczona.

Jeżeli numer seryjny urządzenia zostanie zmieniony, usunięty lub zniekształcony w sposób uniemożliwiający jego odczytanie, skorzystanie z gwarancji nie będzie możliwe. Wszelkie roszczenia gwarancyjne wygasają, jeżeli urządzenie zostanie otwarte, zmienione, zmodyfikowane, przebudowane lub naprawione przez jednostkę nieautoryzowaną przez producenta.

Deklarację zgodności (CE, WEEE, RoHS) można otrzymać na żądanie bezpośrednio od producenta.

Modele & Opis

HEATSCOPE® SPOT – sterowanie manualne, kabel 4-żyłowy
OPIS: WŁ./WYŁ. + dwa ręcznie przełączane poziomy mocy (100% lub 50%); podłączenie do systemu inteligentnego domu lub zewnętrznego przełącznika
MHS-SM2800AB
MHS-SM2800WT

HEATSCOPE® SPOT – zdalne sterowanie, kabel 3-żyłowy
OPIS: WŁ./WYŁ. + dwa zdalnie przełączane poziomy mocy (100% lub 50%) pilotem na podczerwień
MHS-SP1600AB, MHS-SP2200AB, MHS-SP2800AB
MHS-SP1600WT, MHS-SP2200WT, MHS-SP2800WT

HEATSCOPE® VISION – sterowanie manualne, kabel 4-żyłowy
OPIS: WŁ./WYŁ. + dwa ręcznie przełączane poziomy mocy (100% lub 50%); odłączenie do systemu inteligentnego domu lub zewnętrznego przełącznika
MHS-VE2200AB, MHS-VE3200AB
MHS-VE2200WT, MHS-VE3200WT

HEATSCOPE® VISION – zdalne sterowanie, kabel 3-żyłowy
OPIS: WŁ./WYŁ. + dwa zdalnie przełączane poziomy mocy (100% lub 50%) pilotem na podczerwień
MHS-VT1600AB, MHS-VT2200AB, MHS-VT3200AB
MHS-VT1600WT, MHS-VT2200WT, MHS-VT3200WT

PL

DANE TECHNICZNE

	HEATSCOPE® SPOT	HEATSCOPE® VISION
Napięcie robocze	220-240 V AC, 50/60 Hz	220-240 V AC, 50/60 Hz
Moc przy 230 V AC	1600 W / 2200 W / 2800 W	1600 W / 2200 W / 3200 W
Natężenie prądu	6,96 A / 9,57 A / 12,17 A	6,96 A / 9,57 A / 13,91 A
Kabel zasilający	1,1 m / 3 x 1,5 mm^2 1,1 m / 4 x 1,5 mm^2	1,1 m / 3 x 1,5 mm^2 1,1 m / 4 x 1,5 mm^2
Maks. temperatura powierzchni / front	≤ 400 °C	≤ 300 °C
Maks. temperatura obudowy	≤ 150 °C	≤ 130 °C
Temperatura włókna	1100-1300 °C	1100-1300 °C
Efekt grzewczy osiągany w czasie	5 s	10 s
Światło widzialne	≤ 600 lm	≤ 300 lm
Zalecana wysokość montażu	min. 1,8 m / maks. 3 m	min. 1,8 m / maks. 2,5 m
Stopień ochrony	IP 24 (wraz z opcjonalnie dostępną osłoną)	IP 44 (wraz z opcjonalnie dostępną osłoną)
Sterowanie manualne	WŁ./WYŁ. + 100%, 50%	WŁ./WYŁ. + 100%, 50%
Zdalne sterowanie	WŁ./WYŁ. + 100%, 50%	WŁ./WYŁ. + 100%, 50%

WYMIARY & SPECYFIKACJA

Nr katalogowy	Moc	Ciężar	Wymiary
MHS-SP1600	1600 W	4,0 kg	670 x 184 x 78 mm
MHS-SP2200	2200 W	4,5 kg	810 x 184 x 78 mm
MHS-SM2800 / MHS-SP2800	2800 W	5,0 kg	884 x 184 x 78 mm
MHS-VT1600	1600 W	6,0 kg	810 x 184 x 87 mm
MHS-VE2200 / MHS-VT2200	2200 W	8,0 kg	1160 x 184 x 87 mm
MHS-VE3200 / MHS-VT3200	3200 W	11,0 kg	1660 x 184 x 87 mm

WYTYCZNE DOTYCZĄCE INSTALACJI PROMIENNIKÓW PODCZERWIENI HEATSCOPE® VISION I SPOT

Prawidłowy i bezpieczny montaż promienników podczerwieni HEATSCOPE® VISION oraz SPOT zgodnie z międzynarodowymi normami:

Normy: Promienniki ciepła HEATSCOPE® VISION oraz SPOT zostały skonstruowane i są produkowane zgodnie z normami dotyczącymi bezpieczeństwa urządzeń EN / IEC 60335-1 und 60335-2-30

Instalacja: Montażu promienników ciepła należy dokonywać zawsze zgodnie z przepisami zawartymi w ORYGINALNEJ INSTRUKCJI MONTAŻU I OBSŁUGI promienników ciepła HEATSCOPE®, zachowując przepisowe odstępy pomiędzy uchwytami, wysokość przynajmniej 1,8 m ponad podłogą, wszelkie przepisowe odległości od sufitu, ścian i łatwopalnych materiałów. W przypadku montażu pod sufitem konieczne jest zachowanie odległości od podłogi równej przynajmniej 2,2 m, aby zapewnić bezpieczny odstęp od głów osób znajdujących się w pomieszczeniu. Pomimo stopnia ochrony IP X4 promiennik ciepła należy instalować w miejscu osłoniętym od deszczu, aby odbłyśniki mogły zachować wysoki współczynnik odbicia fal na poziomie > 94%. W przypadku nieosłoniętych powierzchni zewnętrznych rekomendowane jest stosowanie blaszanych osłon, dostępnychw różnych długościach.

UWAGA! W przypadku niewystarczającego odprowadzania ciepła dolny element grzewczy po krótkim czasie wyłączy się, a następnie po ostygnięciu ponownie włączy. W razie nieprawidłowego montażu lub niewystarczającego odprowadzania ciepła promiennik może być poddany zbyt dużemu obciążeniu cieplnemu. Dla bezpieczeństwa zaopatrzono go w ogranicznik temperatury, który w przypadku nieprawidłowego montażu lub nieprawidłowego podłączenia do sieci przerwie dopływ prądu i wyłączy górny element grzewczy, aż promiennik ostygnie. W przypadku uszkodzenia promiennika wynikającego z nieprawidłowego montażu lub niewystarczającego odprowadzania ciepła gwarancja producenta wygasa.

Prawidłowe i bezpieczne podłączenie do sieci elektrycznej promienników podczerwieni HEATSCOPE® VISION oraz SPOT zgodnie z międzynarodowymi normami:

Normy: Urządzenie musi zostać podłączone do sieci przez fachowca zgodnie z obowiązującymi przepisami normy DIN VDE 0298-4 / IEC 60364-5-52. Obciążenie przewodów elektrycznych musi być zgodnie z normą DIN VDE 0113-1 / EN 60204-1 przy ciągłej eksploatacji i przy temperaturze otoczenia 40 °C, z przelicznikiem dla wyższych temperatur otoczenia i przewodów. Nagromadzenie przewodów położonych w ten sam sposób oraz ich maksymalne długości muszą być zgodne z normą DIN VDE 0100-520 Blt. 2 / EN 60204-1. Ze względu na wcześniej wymienione czynniki, długie przewody prowadzące od skrzynki rozdzielczej do przewodów promiennika ciepła powinny mieć o jeden stopień większy przekrój poprzeczny. Oprzewodowanie od skrzynki rozdzielczej należy połączyć z przewodami promiennika używając wyłącznie atestowanych zacisków z zabezpieczeniem drutowym i umieszczonym centralnie ogranicznikiem.

Przykład: ADELS 1000K 3 lub 4 MDS HT 0,5–6 mm², 40 A. Znak jakości: VDE, UL, CSA, KEMA, SEMKO, FI

UWAGA! Promienniki ciepła HEATSCOPE® charakteryzują się w zależności od wersji bardzo dużą mocą, wynoszącą od 1600 do 3200 W (= od 7 do 14 A). W przypadku przewodów o niewystarczających przekrojach poprzecznych, nieprawidłowych złączy oraz niewystarczających połączeń przewodów może występować oporność stykowa, która w trakcie eksploatacji może ulegać znacznemu zwiększeniu, co może doprowadzić do niedozwolonego przegrzania styków. W takim przypadku na stykach włączników, elektroniki oraz elementów grzewczych mogą powstawać nadmierne temperatury, co niekiedy może doprowadzić do przepalenia styków, uszkodzenia włączników i elementów grzewczych oraz do stopienia się izolacji okablowania i kabla zasilającego. W przypadku uszkodzeń promiennika ciepła wynikających z niefachowego lub błędnego podłączenia gwarancja producenta wygasa.

Tabela 1: Wyszczególnienie przekrojów przewodów i bezpieczników od promiennika ciepła do skrzynki rozdzielczej z uwzględnieniem czynników ułożenia instalacji oraz temperatury otoczenia

Dla każdego 1 promiennika HEATSCOPE®	Kabel zasilający	Zacisk 3/4- biegunowy	1 kabel ze skrzynki rozdzielczej	Bezpiecznik
VT1600 + SP1600: 220-240 V AC, 7,0 A:	3 x 1,5 mm²	1000 K / 3 MDS HT 0,5-6,0 mm²	DIN VDE 0100-520 Blt. 2 / EN 60204-1	DIN VDE 0100-520 Blt. 2 / EN 60204-1
VT2200 + SP2200: 220-240 V AC, 9,6 A:	3 x 1,5 mm²	1000 K / 3 MDS HT 0,5-6,0 mm²		
VE2200: 220-240 V AC, 9,6 A:	4 x 1,5 mm²	1000 K / 4 MDS HT 0,5-6,0 mm²		
SP2800: 220-240 V AC, 12,2 A:	3 x 1,5 mm²	1000 K / 3 MDS HT 0,5-6,0 mm²		
SM2800: 220-240 V AC, 12,2 A:	4 x 1,5 mm²	1000 K / 4 MDS HT 0,5-6,0 mm²		
VT3200: 220-240 V AC, 13,9 A:	3 x 1,5 mm²	1000 K / 3 MDS HT 0,5-6,0 mm²		
VE3200: 220-240 V AC, 13,9 A:	4 x 1,5 mm²	1000 K / 4 MDS HT 0,5-6,0 mm²		
Dla każdych 2 promienników HEATSCOPE®	**Kabel zasilający**	**Zacisk 3/4- biegunowy**	**1 kabel ze skrzynki rozdzielczej**	**Bezpiecznik**
VT1600 + SP1600: 220-240 V AC, 7,0 A:	3 x 1,5 mm²	1000 K / 3 MDS HT 0,5-6,0 mm²	DIN VDE 0100-520 Blt. 2 / EN 60204-1	DIN VDE 0100-520 Blt. 2 / EN 60204-1

PL

Obowiązkowe informacje o produkcie zgodnie z rozporządzeniem Komisji Europejskiej 2015/1188 (wymagane tylko na terenie państw członkowskich Unii Europejskiej)

Promienniki HEATSCOPE® (tylko serii SM i VE) uruchamiane są i sterowane są za pomocą termostatu DEVIreg™ Smart, wyposażonego w elektroniczną regulację temperatury i funkcję wykrywania otwartego okna.

Programator czasowy umożliwia uzyskanie żądanej temperatury zgodnie z indywidualnymi potrzebami.

Model	SM2800	VE2200	VE3200
MOC CIEPLNA			
Nominalna moc cieplna P_{nom} w W	2800	2200	3200
Nominalna moc cieplna P_{nom} w kW	2,8	2,2	3,2
Minimalna moc cieplna P_{min} w kW	1,4	1,1	1,6
Maks. stała moc cieplna $P_{max,c}$ w kW	2,8	2,2	3,2
ZYUŻYCIE ENERGII ELEKTRYCZNEJ NA POTRZEBY WŁASNE			
Przy nominalnej mocy cieplnej el_{max} w kW	nd.		
Przy nominalnej mocy cieplnej el_{min} w kW	nd.		
W trybie czuwania el_{SB} w kW	nd.		

SPEŁNIA WYMOGI DOTYCZĄCE EKOPROJEKTU DYREKTYWY 2009/125/WE

ErP ready 2015/1188

OBOWIĄZUJE TYLKO W KRAJACH UE

PL

Opis	DEVIreg™ SMart
RODZAJ MOCY CIEPLNEJ / REGULACJA TEMPERATURY W POMIESZCZENIU	
jednostopniowa moc cieplna bez regulacji temperatury w pomieszczeniu	Nie
co najmniej dwa ręczne stopnie bez regulacji temperatury w pomieszczeniu	Nie
z mechaniczną regulacją temperatury w pomieszczeniu za pomocą termostatu	Nie
z elektroniczną regulacją temperatury w pomieszczeniu	Nie
z elektroniczną regulacją temperatury w pomieszczeniu i sterownikiem dobowym	Nie
z elektroniczną regulacją temperatury w pomieszczeniu i sterownikiem tygodniowym	Tak
SINNE OPCJE REGULACJI	
regulacja temperatury w pomieszczeniu z wykrywaniem obecności	Nie
regulacja temperatury w pomieszczeniu z wykrywaniem otwartego okna	Tak
z opcją regulacji na odległość	Tak
z adaptacyjną regulacją startu	Nie
z ograniczeniem czasu pracy	Tak
z czujnikiem ciepła promieniowania	Nie
Producent: BF-Consulting GmbH · Sudetenstr. 92 · D-82538 Geretsried/Germany info@bf-consult.de · www.bf-consult.de na licencji: MHS Munich Home Systems GmbH · Kramergasse 32 · D-82054 Sauerlach-Lochhofen/Germany mail@HEATSCOPE.com · www.HEATSCOPE.com	
Promienniki HEATSCOPE® serii SM i VE spełniają wymogi dyrektywy Parlamentu Europejskiego i Rady 2009/125/WE (Ekoprojekt) w przypadku, gdy temperatura w pomieszczeniu regulowana jest za pomocą opcjonalnie dostępnego termoregulatora DEVIreg™.	

RoHS COMPLIANT 2002/95/EC CB SCHEME IEC IECEE CE IP44 VISION IP24 SPOT Made in Germany WEEE-Reg.-Nr. DE45650441

EN

HEATSCOPE® infrared heaters are producing high energy efficient heat based on IR fast midwave up to efficient IR long wave technology.

Designed for private and commercial use for wall and ceiling mounting in well covered, sheltered indoor and outdoor areas, HEATSCOPE® carbon radiant heaters produce heat within seconds wherever it is needed. The infrared radiant heater allows you to transport heat over a distance of up to 3 metres, ideally in a specific direction.

Before installing the unit, please read this instruction manual carefully. Follow the information given to avoid endangering yourself, your family, your friends and your acquaintances. If you have any questions, contact the vendor or manufacturer.

Please keep this instruction manual in a safe place. Pass on the manual to any subsequent owner of the HEATSCOPE® unit and ensure that any supplements received are included along with it. This manual is also available online: www.promienniki.sklep.pl/do-pobrania

Prior to installation, ensure that the operating voltage matches the one specified on the name plate of the HEATSCOPE® unit!

This instruction manual is intended solely for the standard products available. The technical data, installation requirements and dimensions of custom made, special versions may differ.

Unpacking the unit / packaging

Unpack the unit and the accessories carefully. When opening the packaging, do not use sharp objects that could damage the unit.

This product comes supplied in environmentally friendly packaging. All HEATSCOPE® packaging that comes into circulation either directly or via the trade is certified in accordance with §6 of the German Packaging Directive. As a result, all HEATSCOPE® packaging can be disposed of in an environmentally friendly manner in collection containers for packaging materials. The relevant legal regulations must be observed here. Further information is available from the manufacturer.

Care information! Important! Clean the unit with a damp cloth before using it for the first time. Do not use cleaning products containing alkaline substances such as sodium hydroxide or soap, surfactants or solvents/alcohol.

Installation instructions

The INDIVIDUAL options for installing the HEATSCOPE® radiant heater are shown in the diagrams in the beginning of this manual.

Ensure that the radiant heater is fixed securely to the installation surface. In terms of tensile and shear strength, the fixings must be able to withstand at least 3 times the weight of the radiant heater (including accessories) that is to be installed. When installing the unit, use the correct screws (supplied) for the surface.

Please bear in mind that you always need two fixing brackets to fix your unit safely. Please refer to the minimum installation dimensions for the unit (cf. „minimum distances“).

It is mandatory to install the unit on a surface where it is well protected from any weather influences like rain and dust from above; so the HEATSCOPE® has to be installed under a roof, an overhang or in combionation with the optional available weather shield.

Acc. to EU 2015/1188 ecodesign directive for energy-related products the application of a thermostat with a room sensor, weekday control system and window opening detection is mandatory, when installation a heating unit indoors. This is only possible with the HEATSCOPE® model types VE and SM. In combination with the optional available thermostat DEVIreg™ Smart the heaters of these series fulfill the conformity of the ecodesign directive.

HEATSCOPE® heaters are basically made for outdoor use – and most cases they are used outdoors finally. Due to this they are factory-set delivered without any thermostat control system acc. to EU 2015/1188 ecodesign directive. This is consequent, reasonable and will economise valuable ressources. Many times a separate temperature system / thermostat acc. to ecodesign directive is already installed and the heaters should be fit in this system. In this case the customer or the assigned installer is responsible to accomplish the EU standards of the ecodesign directive.

Operation, installation instructions and minimum distances

Once you have installed the unit, you can use it for the first time.

The HEATSCOPE® features an omnipolar „ON/OFF“ switch. You can control the radiant heater manually using a selector switch on the unit itself or using an IR remote control which comes supplied (depending on the model). The unit must be connected to a residual current circuit breaker and a fuse!

Install the unit only in indoor or outdoor areas that are well protected from any weather influences from above like rain and dust. The heater is protected from lateral spray water, but it has to be covered with a roof or a similar canopy like the optional available weather shield upwards.

CAUTION: The mounting of the heater on the wall and on the cieling as well as in glass houses and conservatories has professionally to be accomplished solely according to the mounting regulations. Specified safety distances given are min. values and may deviate from the local building and fire safety regulations. The safety distances as well as the local building and fire safety regulations must be complied with at all times, leave inproper stated installation settings undone at any time. Deviant installation settings require the technical approval of the manufacturer, who can prescribe the installation of temperature and weather protection shields. In the case of a deviant installation setting without approval of the manufacturer danger for people and environment occurs. Warranty and guarantee expires for all heaters, which are not installed according to this operation and installation manual!

Other protective measures may need to be taken in accordance with local fire safety regulations, e.g. for installation on cumbustible surfaces.

All cables must be positioned so that they cannot come into contact with the radiant heater at any time. The radiant heater must not be installed directly below a power socket. The sides of the HEATSCOPE® must be at least 20 cm from any power sockets.

Care, maintenance and service

Before cleaning and maintaining your HEATSCOPE®, disconnect it from the power supply or, if buried cables are used, switch it off via the omnipolar switch. Ensure that the unit has cooled down – wait at least 30 minutes after the last use before you start cleaning it.

All surfaces should be cleaned using a damp cloth only. Never use cleaning products containing alkaline substances such as sodium hydroxide or soap, surfactants or solvents such as alcohol.

Use only a very soft cloth or a brush for the reflector and the heating elements.

EN

Removal from service / disposal

When the unit reaches the end of its life, it must be removed from service by a specialist in accordance with the relevant regulations and steps must be taken to ensure that it cannot be put into use again.

The unit must be disposed of professionally and in an environmentally friendly manner. The relevant legal regulations must be observed.

Guarantee and warranty

The HEATSCOPE® is guaranteed for 24 months. The warranty period begins on the date on which the new unit was purchased. Expendable parts or defects that affect the usability of the unit only slightly are not covered by the guarantee. When making a guarantee claim, you must provide the original invoice showing the date of purchase and the unit model.

Processing of guarantee claims

Please contact your dealer/distributor before returning the defective unit along with valid proof of purchase and a detailed description of the fault. Please note: Don‘t send in any devices to the manufacturer without any former contact with your distributor or dealer. He will inform you about all follwoing steps. **The manufacturer will only accept the unit, if it is returned with adequate transport packaging which protects it securely during transport.**

The manufacturer will, at its own discretion, fulfil its warranty obligations by either repairing or exchanging the faulty unit or individual parts of the faulty unit. If a unit is replaced, the shape and colour of the new unit may vary slightly from the original one. The original date of purchase shall determine when the guarantee period begins. The guarantee period shall not be extended if the unit was replaced or repaired by the manufacturer.

Warranty exclusions

Damage or defects caused by improper handling or operation as well as defects caused by using non-original parts or the use of accessories not recommended by the manufacturer are not covered by the warranty.

The warranty does not cover damage caused by external influences such as fire, lightning or any transport damages. Liability for consequential damages to persons or property is excluded.

If the serial number of the unit has been changed, removed or defaced, the warranty will be invalid.

All warranty claims shall be forfeited if the unit is opened, altered, modified, rebuilt or repaired by a person not authorized by the manufacturer.

The declaration of conformity (CE, WEEE, RoHS) is available upon request from the manufacturer.

EN

Models

HEATSCOPE® SPOT – manual control, 4 core cable
SPECIFICATIONS: ON/OFF + 2 manually switchable power levels (100% or 50%)
MHS-SM2800AB
MHS-SM2800WT

HEATSCOPE® SPOT – 2 power levels, remote controllable, 3 core cable
SPECIFICATIONS: ON/OFF + 2 remote controllable power levels (100% or 50%), IR remote control
MHS-SP1600AB, MHS-SP2200AB, MHS-SP2800AB
MHS-SP1600WT, MHS-SP2200WT, MHS-SP2800WT

HEATSCOPE® VISION – manual control, 4 core cable
SPECIFICATIONS: ON/OFF + 2 manually switchable power levels (100% or 50%, external)
MHS-VE2200AB, MHS-VE3200AB
MHS-VE2200WT, MHS-VE3200WT

HEATSCOPE® VISION – remote controllable, 3 core cable
SPECIFICATIONS: ON/OFF + 2 remote controllable power levels (100% or 50%), IR remote control
MHS-VT1600AB, MHS-VT2200AB, MHS-VT3200AB
MHS-VT1600WT, MHS-VT2200WT, MHS-VT3200WT

EN

TECHNICAL DATA

	HEATSCOPE® SPOT	HEATSCOPE® VISION
Operating voltage	220-240 VAC, 50/60 Hz	220-240 VAC, 50/60 Hz
Power at 230 VAC	1600 W / 2200 W / 2800 W	1600 W / 2200 W / 3200 W
Current	6.96 A / 9.57 A / 12.17 A	6.96 A / 9.57 A / 13.91 A
Power Cord	1.1 m / 3 x 1.5 mm^2 1.1 m / 4 x 1.5 mm^2	1.1 m / 3 x 1.5 mm^2 1.1 m / 4 x 1.5 mm^2
Max. surface temperature / front	≤ 400 °C	≤ 300 °C
Max. housing temperature	≤ 150 °C	≤ 130 °C
Filament temperature	1100-1300 °C	1100-1300 °C
Heating impact in	5 s	10 s
Max. visible light	≤ 600 lumen	≤ 300 lumen
Installation height	min. 1.8 m / max. 3 m	min. 1.8 m / max. 2.5 m
IP protection class	IP 24 (with optional available weather shield)	IP 44 (with optional available weather shield)
Manual control	ON/OFF + 100%, 50%	ON/OFF + 100%, 50%
Remote control	ON/OFF + 100%, 50%	ON/OFF + 100%, 50%

DIMENSIONS & SPECIFICATIONS

Art.-No.	Power	Weight	Sizes
MHS-SP1600	1600 W	4.0 kg	670 x 184 x 78 mm
MHS-SP2200	2200 W	4.5 kg	810 x 184 x 78 mm
MHS-SM2800 / MHS-SP2800	2800 W	5.0 kg	884 x 184 x 78 mm
MHS-VT1600	1600 W	6.0 kg	810 x 184 x 87 mm
MHS-VE2200 / MHS-VT2200	2200 W	8.0 kg	1160 x 184 x 87 mm
MHS-VE3200 / MHS-VT3200	3200 W	11.0 kg	1660 x 184 x 87 mm

EN

INSTALLATION REGULATIONS FOR MHS HEATSCOPE® VISION AND SPOT INFRARED HEATERS

Professional and safe Installation of HEATSCOPE® VISION and SPOT heaters acc. to int. standards:

Standards: All MHS HEATSCOPE® VISION and SPOT infrared design heaters are designed, developed and manufactured acc. to EN / IEC 60335-1 and EN / IEC 60335-2-30 (Household and similar electrical appliances Safety)

Installation: Installation of heaters must be done acc. to installation guideline of the ORIGINAL HEATSCOPE® INSTALLATION AND INSTRUCTION MANUAL. Min. distance between the two mounting brackets on back of the heater as designated, min. installation height: 1.8 m from ground, min. distances to walls, ceilings or other materials as designated in the manual. Installation on a ceiling should reach a min. distance of 2.2 m from ground to avoid any contact with hair, head, or skin. Despite IP X4 protection the heater should be installed well covered against rain and direct water impacts to guard the high end reflector shields and protect their full functionality.

ATTENTION! Inadequate derivation of heat will cut off the lower heating element shortly after activation. After some time of cooling down this heating element will power up again. Inappropriate installation and inadequate derivation may overload the heater. For safety reasons a temperature limiter is installed, which cuts off the upper heating element permanently due to inappropriate installation or incorrect electrical connection – until electrical connection is disconnected and the heating element is totally cooled down. In case the heater is damaged by inproper installation or by a missing heat derivation, the manufacturer's guarantee will no longer be applicable.

Professional and safe electrical connection of HEATSCOPE® VISION and SPOT heaters acc. to int. standards:

Standards: The electrical installation must be done by a professional electrician acc. to DIN VDE 0298-4 / IEC 60364-5-52, current load of electrical wirings / connections acc. to DIN VDE 0113-1 / EN 60204-1 for long-term usage with environmental temperatures of 40° C, with conversion factor for higher environmental and wiring / connection temperatures, accumulation of wirings or connections for the same type of installtion and max. wiring / connection lengths acc. to DIN VDE 0100-520 Blt. 2 / EN 60204-1. Due to the listed impacts on wiring / connection longer wirings / connections from distribution board to cable of heater should be constructed one cross section higher (cf. table below). Connection of supply cable and heater cable should only be done with tested pillar terminals with wire protection and central fence.

Example: ADELS 1000K 3 or 4 MDS HT 0,5 - 6 mm², 40 Amp. Testing Signs: VDE, UL, CSA, KEMA, SEMKO, FI (cf. table)

ATTENTION! MHS HEATSCOPE® heaters are working in high power levels of 1600 W up to 3200 W (= 7 A up to 14 A). Inappropriate wiring / connection cross sections and inadequate connections of supply and heater cables may cause contact resistances, which will boost significantly during operation. In general inadmissable high temperatures will occur at contacts of switches, on the electrical board, and at contacts of the heating elements, which may cause damage of switches, melting of contacts, damage of heating elements and melting of isolation of wiring. In case the heater is damaged by inproper installation or by a missing heat derivation, the manufacturer's guarantee will no longer be applicable.

Table 1: Cross section of wiring / connection and fuse from supply to heater considering longer wiring /connections and environmental temperatures

per 1 piece HEATSCOPE® heater	heater cable	connecting terminal 3 / 4 core	1 connection from heater cable to cupply	fuse
VT1600 + SP1600: 220-240 VAC, 7,0 A:	3 x 1,5 mm²	1000 K / 3 MDS HT 0,5-6,0 mm²	DIN VDE 0100-520 Blt. 2 / EN 60204-1	DIN VDE 0100-520 Blt. 2 / EN 60204-1
VT2200 + SP2200: 220-240 VAC, 9,6 A:	3 x 1,5 mm²	1000 K / 3 MDS HT 0,5-6,0 mm²		
VE2200: 220-240 VAC, 9,6 A:	4 x 1,5 mm²	1000 K / 4 MDS HT 0,5-6,0 mm²		
SP2800: 220-240 VAC, 12,2 A:	3 x 1,5 mm²	1000 K / 3 MDS HT 0,5-6,0 mm²		
SM2800: 220-240 VAC, 12,2 A:	4 x 1,5 mm²	1000 K / 4 MDS HT 0,5-6,0 mm²		
VT3200: 220-240 VAC, 13,9 A:	3 x 1,5 mm²	1000 K / 3 MDS HT 0,5-6,0 mm²		
VE3200: 220-240 VAC, 13,9 A:	4 x 1,5 mm²	1000 K / 4 MDS HT 0,5-6,0 mm²		
per 2 pieces HEATSCOPE® heater	**heater cable**	**connecting terminal 3 / 4 core**	**1 connection from heater cable to cupply**	**fuse**
VT1600 + SP1600: 220-240 VAC, 7,0 A:	3 x 1,5 mm²	1000 K / 3 MDS HT 0,5-6,0 mm²	DIN VDE 0100-520 Blt. 2 / EN 60204-1	DIN VDE 0100-520 Blt. 2 / EN 60204-1

EN

Mandatory product information acc. to EU 2015/1188 ecodesign directive (mandatory for EU members only)

The HEATSCOPE® heater (only SM or VE series) is switched and controlled only by the ecodesign certified thermostat DEVIreg™ Smart, which is observing the room temperature (RT) and which is also able to note, if the windows are open or not.

Once activated the training mode will reach the programmed ambient temperature in the weekday routine at any set point of time.

Model	SM2800	VE2200	VE3200
HEAT OUTPUT			
Rated heat output P_{nom} in W	2800	2200	3200
Rated heat output P_{nom} in kW	2.8	2.2	3.2
Min. heat output P_{min} in kW	1.4	1.1	1.6
Max. cont. heat output $P_{max,c}$ in kW	2.8	2.2	3.2
AUXILIARY POWER CONSUMPTION			
At rated heat output el_{max} in kW	N.A.		
At rated heat output el_{min} in kW	N.A.		
At standby el_{SB} in kW	N.A.		

FULFILLS THE STANDARDS OF THE EU ECODESIGN DIRECTIVE 2009/125/EG

ErP ready 2015 / 1188

MANDATORY FOR EU MEMBERS ONLY

EN

Specification	DEVIreg™ Smart
TYPE OF HEAT OUTPUT / ROOM TEMPERATURE CONTROL	
one step heat output, no room temperature control	No
tow or more manually adjustable steps, no room temperature control	No
room temperature control with mechanical thermostat	No
with electronical room temperature control	No
electronical room temperature control and daytime control system	No
electronical room temperature control and daytime control system	Yes
FURTHER CONTROL OPTIONS	
room temperature control and attendance detection	No
room temperature control with open window detection	Yes
incl. remote control option	Yes
incl. adaptive regulation of heating inception	No
incl operating time limitation	Yes
incl. black orb sensor	No
Manufacturer: BF-Consulting GmbH · Sudetenstr. 92 · D-82538 Geretsried/Germany info@bf-consult.de · www.bf-consult.de licensed by: MHS Munich Home Systems GmbH · Kramergasse 32 · D-82054 Sauerlach-Lochhofen/Germany mail@HEATSCOPE.com · www.HEATSCOPE.com	
HEATSCOPE® heaters of the SM and VE series fulfill the standards of the EU 2015/1188 ecodesign directive, when room temperature control is accomplished by the optional available DEVIreg™ Smart thermostat.	

RoHS COMPLIANT 2002/95/EC

CB SCHEME

IP44 VISION IP24 SPOT

Made in Germany

WEEE-Reg.-Nr. DE45650441

CONTACT PARTNERS IN YOUR AREA

Licensed MANUFACTURER
BF Consulting GmbH
Sudetenstr. 92
D-82538 Geretsried
+49 8171 2464500
info@bf-consult.de
www.bf-consult.de

GERMANY (Elektrofach-/-großhandel)
ELECTRICAL SUPPLY COMPANIES
ELKA Hugo Krischke GmbH
Wettersteinstr. 12
D-82024 Taufkirchen
Tel.: +49 89 3090409-0
Fax: +49 89 3090409-50
info@elka-krischke.de
www.elka-krischke.de

GERMANY
ALL OTHER COMPANIES/CUSTOMERS
MOONICH GmbH
Kramergasse 32
D-82054 Sauerlach-Lochhofen
Tel.: +49 8104 647090
Fax: +49 8104 647099
heatscope@moonich.de
www.moonich.de

BeNeLux
Belgium, The Netherlands, Luxembourg
MOONICH GmbH
Kramergasse 32
D-82054 Sauerlach
Tel.: +49 8104 647090
Fax: +49 8104 647099
heatscope@moonich.de
www.moonich.de

THE NORTHERN COUNTRIES
Denmark, Sweden, Norway, Finland, Iceland
MOONICH GmbH
Kramergasse 32
D-82054 Sauerlach-Lochhofen
Tel.: +49 8104 647090
Fax: +49 8104 647099
heatscope@moonich.de
www.moonich.de

USA, CANADA, NORTH AMERICA
MAD Design USA
5875 Green Valley Circle, Suite 100
Culver City, CA 90230 USA
Tel.: + 1 (888) 590.3335
info@mad-usa.com
www.mad-usa.com

FRANCE
SARL HEATSCOPE FRANCE
ZI Les gresses
26290 Donzère FRANCE
Tel.: +33 9 64 12 50 95
Fax: +33 4 75 52 92 89
contact@heatscopefrance.fr

UK & Ireland
MAD Design UK Ltd
3rd Floor, 5 Lloyds Avenue
London EC3N 3AE UK
Tel.: +44 0333 444 0623
info@mad-uk.com
www.mad-uk.com

ITALY
Ecoenergie srl
Via Roma 52/F
IT-35030 Cinto Euganeo (PD)
Tel.: +39 0429 700300
Fax: +39 0429 784513
info@ecoenergie.biz
www.ecoenergie.biz

SPAIN, PORTUGAL
HEATSCOPE IBERICA
Sant Elies, 40, bajos
ES-08006 Barcelona, Spain
Tel: +34 93 380 84 74
mail@heatscopeiberica.es
www.heatscope.com

POLAND
Technomac Sp. z o.o.
ul. Spadowa 3
04-669 Warszawa
Tel.: +48 602 137 157
biuro@heatscope.pl
www.heatscope.pl

CZECH REPUBLIC
Ridici systémy, s.r.o.
Ještědská 90
CZ-46008 Liberec 8
Tel.: +420 485 130303
Fax: +420 485 130209
servis@bionaire.cz
www.bionaire.cz

SLOVAKIA
KA-BE s.r.o.
Hrièovská 205
SK-01001 Žilina
Tel.: +421 41 7002121
Fax: +421 41 7233446
kabe@kabe.sk
www.kabe.sk

TURKEY
Uluslararasi Girisim Grubu
Adnan Saygun Cad. Lale Sok. 5/1
TR-34340 Ulus - Istanbul
Tel.: +90 212 2877760
info@uggrubu.com.tr
www.uggrubu.com.tr

GREECE
Archiflame
30 El. Venizelou St.
GR-172 35 Daphne / Athens
Tel.: +30 210 9716521
Fax: +30 210 9716521
info@archiflame.gr
www.archiflame.gr

MEXICO
Comercializadora Alvez SA de CV
Av. México-Toluca 1235 B PH
Col. Santa Fe Cuajimalpa,
MX 05348 Mexico DF, Zentrika
Tel.: +52 55 5257 3131
trafico@patioexterior.com.mx
www.patioexterior.com.mx

AUSTRALIA / NEW ZEALAND
MAD Design Australia Pty Ltd
Showrooms 3 & 4, 40-42 O'Riordan St
Alexandria NSW 2015, Australia
Tel.: +61 2 9997 3050
info@mad-australia.com
mad-australia.com

PERU, SOUTH AMERICA
Delicaat – Francisco Gimeno Aleman
Calle Francia 353 Dpto. 402
Miraflores / Lima, Peru
Tel.: +51 1 5052164
paco@delicaat.com.pe
www.delicaat.com.pe

© BF Consulting GmbH 2022 • Zastrzegamy sobie prawo do wprowadzania modyfikacji technicznych i udoskonaleń, a także do błędów w składzie i druku. Wersja: 07/2022 • Subject to technical changes, printing and typesetting errors. Version: 07/2022